見積参考資料

工事名　R7阿耕　長寿命化　那賀川南岸2期上中2工事（担い手確保型）（着手日指定型）

◇経費情報

工種区分	水路工事
単価地区	阿南1
単価使用年月	令和7年5月
施工地域区分	補正なし
前金支出割合	35%を超え　40%以下の場合
契約保証	金銭的保証を必要とする場合
現場環境改善費	計上しない
担い手確保モデル工事に係る経費補正	4 週 8 休以上

注意

「見積参考資料」は入札参加者の迅速で適正な工事費の見積りのための一資料であり、請負契約を拘束するものではない。

事業名	農業水利施設保全対策事業（長寿命化）（農業水路等長寿命化・防災減災事業）　那賀川南岸２期地区
工事名	Ｒ７阿耕　長寿命化　那賀川南岸２期　上中２工事（担い手確保型）（着手日指定型）

項　目　名	内　　容
事業主体名	南部県民局農林水産部（阿南）農村整備
事業名	農業水利施設保全対策事業（長寿命化）（農業水路等長寿命化・防災減災事業）
地区名	那賀川南岸２期地区
工事名	Ｒ７阿耕　長寿命化　那賀川南岸２期　上中２工事（担い手確保型）（着手日指定型）
施工場所	阿南市上中町
工事番号	
工事区分	
積算区分	当初積算
地域区分	徳島県
地区区分	阿南１
工期	
積算体系年月	令和７年３月
単価期適用年月	令和７年５月－Ａ
歩掛期適用年番号	
電力会社名	

事業名	農業水利施設保全対策事業（長寿命化）（農業水路等長寿命化・防災減災事業）　那賀川南岸２期地区
工事名	Ｒ７阿耕　長寿命化　那賀川南岸２期　上中２工事（担い手確保型）（着手日指定型）

番号	項　目　名	規　　格	数　量	単位	金　額	備　考
	請負工事費					
	・工事価格					
	・消費税相当額（１０％）					
	工事内容					

事業名	農業水利施設保全対策事業（長寿命化）（農業水路等長寿命化・防災減災事業）　那賀川南岸２期地区
工事名	Ｒ７阿耕　長寿命化　那賀川南岸２期　上中２工事（担い手確保型）（着手日指定型）

項　目　名	内　　容
工事名	
工事区分	
積算区分	
積算体系区分	【一般土木工事】
工種区分	水路工事
工種体系区分	
工事工種体系年番号	
契約保証費	
前払金支出割合	35%を超え40%以下
電力区分	低圧・業者持・１年未満
週休２日補正	4週8休以上
熱中症対策補正（現場管理費）	0.00%
施工地域区分	補正なし
現場環境改善費の計上	しない
3次元出来形管理補正(共通仮設費)	補正なし
3次元出来形管理補正(現場管理費)	補正なし

事業名	農業水利施設保全対策事業（長寿命化）（農業水路等長寿命化・防災減災事業）　那賀川南岸２期地区
工事名	Ｒ７阿耕　長寿命化　那賀川南岸２期　上中２工事（担い手確保型）（着手日指定型）

項　目　名	数　量	単位	金　額	備　考
1 工事価格				
2 ・工事原価				
3 純工事費				
4 ・・直接工事費				
5 ・・・直接工事費（仮設工を除く）	1.000	式		
6 ・・・直接工事費（仮設工）	1.000	式		
7 ・・間接工事費				
8 ・・・共通仮設費				
9 ・・・・運搬費～営繕費等				
10 ・・・・運搬費	1.000	式		
11 ・・・現場管理費				
12 ・・・・現場管理費（率計上）				
13 ・一般管理費等				

事業名	農業水利施設保全対策事業（長寿命化）（農業水路等長寿命化・防災減災事業）　那賀川南岸２期地区
工事名	Ｒ７阿耕　長寿命化　那賀川南岸２期　上中２工事（担い手確保型）（着手日指定型）

項　目　名	数　量	単位	金　額	備　考
14 ・一括計上価格	1.000	式		
15 処分費等（直接工事費の内数）				
16 法定福利費概算額(工事価格の内数)				

事業名	農業水利施設保全対策事業（長寿命化）（農業水路等長寿命化・防災減災事業）　那賀川南岸２期地区
工事名	Ｒ７阿耕　長寿命化　那賀川南岸２期　上中２工事（担い手確保型）（着手日指定型）

工　種　名　称	数　量	単位	金　額	備　考
直接工事費（仮設工を除く）内訳				
直接工事費（仮設工を除く）	1.000	式		
・土工	1.000	式		
・・盛土工	1.000	式		
・構造物撤去工	1.000	式		
・・構造物取壊し工	1.000	式		
・開渠工	1.000	式		
・・作業土工	1.000	式		
・・作業残土処理工	1.000	式		
・・1号U型水路	1.000	式		
・・2号U型水路	1.000	式		
・・1号L型水路	1.000	式		
・・2号L型水路	1.000	式		
・・増打コンクリート	1.000	式		

事業名	農業水利施設保全対策事業（長寿命化）（農業水路等長寿命化・防災減災事業）　那賀川南岸２期地区
工事名	Ｒ７阿耕　長寿命化　那賀川南岸２期　上中２工事（担い手確保型）（着手日指定型）

工　種　名　称	数　量	単位	金　額	備　考
・・３号U型水路	1.000	式		
・・４号U型水路	1.000	式		
・暗渠工	1.000	式		
・・1号プレキャスト水路 自由勾配側溝	1.000	式		
・水路補強工	1.000	式		
・・側壁嵩上げ	1.000	式		
・水路付帯工	1.000	式		
・・1号現場打床版	1.000	式		
・・2号現場打床版	1.000	式		
・・3号現場打床版	1.000	式		
・・4号現場打床版	1.000	式		
・・１号プレキャスト床版	1.000	式		
・・２号プレキャスト床版	1.000	式		
・・堰板 ２箇所分	1.000	式		
・・取排水口工	1.000	式		

事業名	農業水利施設保全対策事業（長寿命化）（農業水路等長寿命化・防災減災事業）　那賀川南岸２期地区
工事名	Ｒ７阿耕　長寿命化　那賀川南岸２期　上中２工事（担い手確保型）（着手日指定型）

工　種　名　称	数　量	単位	金　額	備　考
・・水路取付	1.000	式		
・・境界コンクリート	1.000	式		
・・コンクリート平張	1.000	式		
・・擁壁等復旧	1.000	式		
・・既設管復旧 11箇所分	1.000	式		
・・舗装復旧工 As	1.000	式		
・・舗装復旧工 コンクリート平張	1.000	式		

事業名	農業水利施設保全対策事業（長寿命化）（農業水路等長寿命化・防災減災事業）　那賀川南岸２期地区
工事名	Ｒ７阿耕　長寿命化　那賀川南岸２期　上中２工事（担い手確保型）（着手日指定型）

工　種　名　称	数　量	単位	金　額	備　考
直接工事費（仮設工）内訳				
直接工事費（仮設工）	1.000	式		
・仮設工	1.000	式		
・・仮設道路工	1.000	式		
・・安全費	1.000	式		
・・水替工	1.000	式		
・・仮設処分費 土木シート	1.000	式		

事業名	農業水利施設保全対策事業（長寿命化）（農業水路等長寿命化・防災減災事業）　那賀川南岸２期地区
工事名	Ｒ７阿耕　長寿命化　那賀川南岸２期　上中２工事（担い手確保型）（着手日指定型）

工　種　名　称	数　量	単位	金　額	備　考
運搬費内訳				
運搬費	1.000	式		
・共通仮設（積上げ）	1.000	式		
・・運搬費	1.000	式		

事業名	農業水利施設保全対策事業（長寿命化）（農業水路等長寿命化・防災減災事業）　那賀川南岸２期地区
工事名	Ｒ７阿耕　長寿命化　那賀川南岸２期　上中２工事（担い手確保型）（着手日指定型）

工　種　名　称	数　量	単位	金　額	備　考
一括計上価格内訳				
一括計上価格	1.000	式		
・土壌分析試験費	1.000	式		
・・土壌分析試験費	1.000	式		

事業名	農業水利施設保全対策事業（長寿命化）（農業水路等長寿命化・防災減災事業）　那賀川南岸２期地区
工事名	Ｒ７阿耕　長寿命化　那賀川南岸２期　上中２工事（担い手確保型）（着手日指定型）

名　称（規　格）	数　量	単位	単　価	金　額	備　考
直接工事費（仮設工を除く）					
・土工	1.000	式			
・・盛土工	1.000	式			
発生土盛土 2.5m未満	7	m3			単A B単　1号
合　計					
・構造物撤去工	1.000	式			
・・構造物取壊し工	1.000	式			
コンクリート構造物取壊し 無筋	82	m3			単A B単　2号
舗装版切断 アスファルト舗装版	6.6	m			単A B単　3号
舗装版切断 コンクリート舗装版	21	m			単A B単　4号
舗装版破砕 アスファルト舗装版	9.6	㎡			単A B単　5号
殻運搬 コンクリート殻(無筋)	8.2	m3			単A B単　6号
殻運搬 アスファルト殻	0.4	m3			単A B単　7号
処分費 無筋コンクリート殻	8.200	m3			単A B単　8号
処分費 アスファルト殻	0.400	m3			単A B単　9号
合　計					

事業名	農業水利施設保全対策事業（長寿命化）（農業水路等長寿命化・防災減災事業）　那賀川南岸２期地区
工事名	Ｒ７阿耕　長寿命化　那賀川南岸２期　上中２工事（担い手確保型）（着手日指定型）

名　称（規　格）	数　量	単位	単　価	金　額	備　考
・開渠工	1.000	式			
・・作業土工	1.000	式			
床掘 土砂	250.000	m3			単A B単　10号
埋戻 B≦1.0	170.000	m3			単A B単　11号
合　　計					
・・作業残土処理工	1.000	式			
土砂等運搬	53.000	m3			単A B単　12号
残土処分	53.000	m3			単A B単　13号
合　　計					
・・1号U型水路	1.000	式			
コンクリート σck≧21N/mm2	38.000	m3			単A B単　14号
型枠 小型構造物	336.000	㎡			単A B単　15号
鉄筋 SD295A D13	2.047	ton			単A B単　16号
均しコンクリート σck≧18N/mm2	6.300	m3			単A B単　17号
型枠 均しコンクリート	12.000	㎡			単A B単　18号
基礎砕石 RC-40 t=150	126.000	㎡			単A B単　19号

事業名	農業水利施設保全対策事業（長寿命化）（農業水路等長寿命化・防災減災事業）　那賀川南岸２期地区
工事名	Ｒ７阿耕　長寿命化　那賀川南岸２期　上中２工事（担い手確保型）（着手日指定型）

名　称（規　格）	数　量	単位	単　価	金　額	備　考
目地板 ゴム発泡体 t=10mm	4.000	㎡			単A B単　20号
止水板 CF150*5	25.400	m			単A B単　21号
合　計					
・・2号U型水路	1.000	式			
コンクリート σck≧21N/mm2	8.700	m3			単A B単　22号
型枠 小型構造物	74.000	㎡			単A B単　23号
鉄筋 SD295A D13	0.489	ton			単A B単　24号
均しコンクリート σck≧18N/mm2	1.500	m3			単A B単　25号
型枠 均しコンクリート	2.800	㎡			単A B単　26号
基礎砕石 RC-40 t=150	30.000	㎡			単A B単　27号
目地板 ゴム発泡体 t=10mm	1.000	㎡			単A B単　28号
止水板 CF150*5	5.800	m			単A B単　29号
合　計					
・・1号L型水路	1.000	式			
コンクリート σck≧21N/mm2	12.000	m3			単A B単　30号
型枠 小型構造物	83.000	㎡			単A B単　31号

事業名	農業水利施設保全対策事業（長寿命化）（農業水路等長寿命化・防災減災事業）　那賀川南岸２期地区
工事名	Ｒ７阿耕　長寿命化　那賀川南岸２期　上中２工事（担い手確保型）（着手日指定型）

名　称（規　格）	数　量	単位	単　価	金　額	備　考
鉄筋 SD295A D13	0.620	ton			単A B単　32号
均しコンクリート σck≧18N/mm2	2.400	m3			単A B単　33号
型枠 均しコンクリート	2.800	㎡			単A B単　34号
基礎砕石 RC-40 t=150	47.000	㎡			単A B単　35号
差し筋 SD295,D13,L=400mm	0.056	ton			単A B単　36号
削孔 φ16,L=200mm	142.000	箇所			単A B単　37号
樹脂アンカー D13用	142.000	本			単A B単　38号
目地材 ゴム発泡体,t=10mm	1.000	㎡			単A B単　39号
止水板 CF150*5	8.000	m			単A B単　40号
合　計					
・・2号L型水路	1.000	式			
コンクリート σck≧21N/mm2	7.200	m3			単A B単　41号
型枠 小型構造物	48.000	㎡			単A B単　42号
鉄筋 SD295A D13	0.387	ton			単A B単　43号
均しコンクリート σck≧18N/mm2	1.500	m3			単A B単　44号
型枠 均しコンクリート	1.800	㎡			単A B単　45号
基礎砕石 RC-40 t=150	29.000	㎡			単A B単　46号

事業名	農業水利施設保全対策事業（長寿命化）（農業水路等長寿命化・防災減災事業）　那賀川南岸２期地区
工事名	Ｒ７阿耕　長寿命化　那賀川南岸２期　上中２工事（担い手確保型）（着手日指定型）

名　称（規　格）	数　量	単位	単　価	金　額	備　考
差し筋 SD295,D13,L=400mm	0.035	ton			単A B単　47号
削孔 φ16,L=200mm	88.000	箇所			単A B単　48号
樹脂アンカー D13用	88.000	本			単A B単　49号
目地材 ゴム発泡体,t=10mm	1.000	㎡			単A B単　50号
止水板 CF150*5	4.800	m			単A B単　51号
合　　計					
・・増打コンクリート	1.000	式			
コンクリート σck≧18N/mm2	3.400	m3			単A B単　52号
型枠 小型構造物	34.000	㎡			単A B単　53号
差し筋 SD295,D13,L=400mm	0.011	ton			単A B単　54号
削孔 φ16,L=200mm	71.000	箇所			単A B単　55号
樹脂アンカー D13用	71.000	本			単A B単　56号
溶接金網 φ6 150*150	30.000	㎡			単A B単　57号
目地材 ゴム発泡体,t=10mm	0.400	㎡			単A B単　58号
止水板 CF150*5	3.300	m			単A B単　59号
合　　計					

事業名	農業水利施設保全対策事業（長寿命化）（農業水路等長寿命化・防災減災事業）　那賀川南岸２期地区
工事名	Ｒ７阿耕　長寿命化　那賀川南岸２期　上中２工事（担い手確保型）（着手日指定型）

名　称（規　格）	数　量	単位	単　価	金　額	備　考
・・３号U型水路	1.000	式			
コンクリート σck≧21N/mm2	1.300	m3			単A B単　60号
型枠 小型構造物	11.000	㎡			単A B単　61号
鉄筋 SD295A D13	0.092	ton			単A B単　62号
均しコンクリート σck≧18N/mm2	0.200	m3			単A B単　63号
型枠 均しコンクリート	0.400	㎡			単A B単　64号
基礎砕石 RC-40 t=150	4.400	㎡			単A B単　65号
差し筋 SD295,D13,L=400mm	0.001	ton			単A B単　66号
目地材 ゴム発泡体,t=10mm	1.200	㎡			単A B単　67号
合　計					
・・４号U型水路	1.000	式			
コンクリート σck≧21N/mm2	1.600	m3			単A B単　68号
型枠 小型構造物	14.000	㎡			単A B単　69号
鉄筋 SD295A D13	0.099	ton			単A B単　70号
均しコンクリート σck≧18N/mm2	0.300	m3			単A B単　71号
型枠 均しコンクリート	0.500	㎡			単A B単　72号
基礎砕石 RC-40 t=150	5.400	㎡			単A B単　73号

事業名	農業水利施設保全対策事業（長寿命化）（農業水路等長寿命化・防災減災事業）　那賀川南岸２期地区
工事名	Ｒ７阿耕　長寿命化　那賀川南岸２期　上中２工事（担い手確保型）（着手日指定型）

名　称（規　格）	数　量	単位	単　価	金　額	備　考
差し筋 SD295,D13,L=400mm	0.002	ton			単A B単　74号
目地材 ゴム発泡体,t=10mm	1.500	㎡			単A B単　75号
合　　計					
・暗渠工	1.000	式			
・・1号プレキャスト水路 自由勾配側溝	1.000	式			
自由勾配側溝【暫定単価】 B600*H600*L2000	1.000	式			単A B単　76号
再生クラッシャラン（材料費） RC-40　t=200	0.380	m3			単A B単　77号
インバートコンクリート（材料費） σck≧18N/mm2	0.200	m3			単A B単　78号
基礎コンクリート（材料費） σck≧18N/mm2	0.500	m3			単A B単　79号
合　　計					
・水路補強工	1.000	式			
・・側壁嵩上げ	1.000	式			
コンクリート σck≧18N/mm2	1.400	m3			単A B単　80号
型枠 無筋構造物	18.000	㎡			単A B単　81号
目地板 ゴム発泡体　t=10mm	0.100	㎡			単A B単　82号
止水板 CF150	0.600	m			単A B単　83号

事業名	農業水利施設保全対策事業（長寿命化）（農業水路等長寿命化・防災減災事業）　那賀川南岸２期地区
工事名	Ｒ７阿耕　長寿命化　那賀川南岸２期　上中２工事（担い手確保型）（着手日指定型）

名　称（規　格）	数　量	単位	単　価	金　額	備　考
チッピング	9.000	㎡			単A B単　84号
差し筋 SD295A D13	0.024	ton			単A B単　85号
コンクリート削孔 D16 L=100	121.000	孔			単A B単　86号
樹脂アンカー D13用	121.000	本			単A B単　87号
合　　計					
・水路付帯工	1.000	式			
・・1号現場打床版	1.000	式			
コンクリート σck≧21N/mm2	0.200	m3			単A B単　88号
型枠 小型構造物	0.400	㎡			単A B単　89号
鉄筋 SD295A D13	0.019	ton			単A B単　90号
支保工	0.500	空m3			単A B単　91号
差し筋 SD295A D13	0.001	ton			単A B単　92号
削孔	3.000	箇所			単A B単　93号
樹脂アンカー	3.000	本			単A B単　94号
緩衝材 ゴム発泡体目地,t=10㎜	0.500	㎡			単A B単　95号
合　　計					

事業名	農業水利施設保全対策事業（長寿命化）（農業水路等長寿命化・防災減災事業）　那賀川南岸２期地区
工事名	Ｒ７阿耕　長寿命化　那賀川南岸２期　上中２工事（担い手確保型）（着手日指定型）

名　称（規　格）	数　量	単位	単　価	金　額	備　考
・・2号現場打床版	1.000	式			
コンクリート σck≧21N/mm2	1.200	m3			単A B単　96号
型枠 小型構造物	3.200	㎡			単A B単　97号
鉄筋 SD295A D13	0.091	ton			単A B単　98号
支保工	3.000	空m3			単A B単　99号
ｸﾞﾚｰﾁﾝｸﾞ 400*500　T-2　110°開閉式	1.000	枚			単A B単 100号
差し筋 SD295A D13	0.003	ton			単A B単 101号
削孔	20.000	箇所			単A B単 102号
樹脂アンカー	20.000	本			単A B単 103号
緩衝材 ゴム発泡体目地,t=10mm	3.200	㎡			単A B単 104号
合　計					
・・3号現場打床版	1.000	式			
コンクリート σck≧21N/mm2	0.500	m3			単A B単 105号
型枠 小型構造物	1.200	㎡			単A B単 106号
鉄筋 SD295A D13	0.045	ton			単A B単 107号
支保工	2.000	空m3			単A B単 108号
合　計					

事業名	農業水利施設保全対策事業（長寿命化）（農業水路等長寿命化・防災減災事業）　那賀川南岸２期地区
工事名	Ｒ７阿耕　長寿命化　那賀川南岸２期　上中２工事（担い手確保型）（着手日指定型）

名　称（規　格）	数　量	単位	単　価	金　額	備　考
・・4号現場打床版	1.000	式			
コンクリート σck≧21N/mm2	0.600	m3			単A B単 109号
型枠 小型構造物	1.900	㎡			単A B単 110号
鉄筋 SD295A D13	0.043	ton			単A B単 111号
支保工	2.000	空m3			単A B単 112号
グレーチング T-14用	1.000	枚			単A B単 113号
合　計					
・・１号プレキャスト床版	1.000	式			
プレキャスト床版(材料費) B1000*L1000 T-2 250kg	3.000	枚			単A B単 114号
スラブ据付 200kg以上400kg以下	3.000	枚			単A B単 115号
緩衝材	0.900	㎡			単A B単 116号
差し筋 SD295A D13	0.001	ton			単A B単 117号
合　計					
・・２号プレキャスト床版	1.000	式			
プレキャスト床版(材料費) B900*L1000 T-2 225kg	4.000	枚			単A B単 118号

事業名	農業水利施設保全対策事業（長寿命化）（農業水路等長寿命化・防災減災事業）　那賀川南岸２期地区
工事名	Ｒ７阿耕　長寿命化　那賀川南岸２期　上中２工事（担い手確保型）（着手日指定型）

名　称（規　格）	数　量	単位	単　価	金　額	備　考
スラブ据付 200kg以上400kg以下	4.000	枚			単A B単 119号
緩衝材 ゴム発泡体,t=10㎜	1.200	㎡			単A B単 120号
差し筋 SD295A D13	0.001	ton			単A B単 121号
合　　計					
・・堰板 ２箇所分	1.000	式			
等辺山形鋼 SUS304 75*75*t6	11.000	kg			単A B単 122号
アンカーボルト M10*70 SUS304	12.000	本			単A B単 123号
合　　計					
・・取排水口工	1.000	式			
取水口 VP管布設工,VP,φ200㎜	8.000	箇所			単A B単 124号
排水口 型枠,小型構造物	16.000	箇所			単A B単 125号
合　　計					
・・水路取付	1.000	式			
コンクリート σck≧18N/mm2	0.010	m3			単A B単 126号
型枠 小型構造物	0.700	㎡			単A B単 127号

事業名	農業水利施設保全対策事業（長寿命化）（農業水路等長寿命化・防災減災事業）　那賀川南岸２期地区
工事名	Ｒ７阿耕　長寿命化　那賀川南岸２期　上中２工事（担い手確保型）（着手日指定型）

名　称（規　格）	数　量	単位	単　価	金　額	備　考
合　　計					
・・境界コンクリート	1.000	式			
コンクリート σck≧18N/mm2	1.500	m3			単A B単 128号
型枠 小型構造物	20.000	㎡			単A B単 129号
基礎砕石 RC-40 t=100	5.000	㎡			単A B単 130号
目地材 ゴム発泡体,t=10mm	0.010	㎡			単A B単 131号
合　　計					
・・コンクリート平張	1.000	式			
コンクリート σck≧18N/mm2	1.700	m3			単A B単 132号
基礎砕石 RC-40 t=100	17.000	㎡			単A B単 133号
合　　計					
・・擁壁等復旧	1.000	式			
コンクリート σck≧18N/mm2	0.400	m3			単A B単 134号
型枠 小型構造物	3.000	㎡			単A B単 135号
合　　計					

事業名	農業水利施設保全対策事業（長寿命化）（農業水路等長寿命化・防災減災事業）　那賀川南岸２期地区
工事名	Ｒ７阿耕　長寿命化　那賀川南岸２期　上中２工事（担い手確保型）（着手日指定型）

名　称（規　格）	数　量	単位	単　価	金　額	備　考
・・既設管復旧 11箇所分	1.000	式			
既設管復旧 VP,VU	1.000	式			単A B単 136号
合　　計					
・・舗装復旧工 As	1.000	式			
上層路盤 RC-30　t=100	8.600	㎡			単A B単 137号
表層 密粒度ｱｽｺﾝ(13)　t=40	8.600	㎡			単A B単 138号
合　　計					
・・舗装復旧工 コンクリート平張	1.000	式			
コンクリート σck≧18N/mm2	5.200	m3			単A B単 139号
基礎砕石 RC-40 t=100	52.000	㎡			単A B単 140号
合　　計					

事業名	農業水利施設保全対策事業（長寿命化）（農業水路等長寿命化・防災減災事業）　那賀川南岸２期地区
工事名	Ｒ７阿耕　長寿命化　那賀川南岸２期　上中２工事（担い手確保型）（着手日指定型）

名　称（規　格）	数　量	単位	単　価	金　額	備　考
直接工事費（仮設工）					
・仮設工	1.000	式			
・・仮設道路工	1.000	式			
安定シート 敷設～撤去	1,480	㎡			単A B単 141号
敷鉄板 設置～賃料～撤去	889	㎡			単A B単 142号
耕地復旧	889.000	㎡			単A B単 143号
合　計					
・・安全費	1.000	式			
交通誘導警備員 B	20.000	人			単A B単 144号
合　計					
・・水替工	1.000	式			
水替工	1.000	式			単A B単 145号
合　計					
・・仮設処分費 土木シート	1.000	式			
廃棄物運搬・処分 廃プラ	0.500	ton			単A B単 146号

事業名	農業水利施設保全対策事業（長寿命化）（農業水路等長寿命化・防災減災事業）　那賀川南岸２期地区
工事名	Ｒ７阿耕　長寿命化　那賀川南岸２期　上中２工事（担い手確保型）（着手日指定型）

名　称（規　格）	数　量	単位	単　価	金　額	備　考
合　　計					

事業名	農業水利施設保全対策事業（長寿命化）（農業水路等長寿命化・防災減災事業）　那賀川南岸２期地区
工事名	Ｒ７阿耕　長寿命化　那賀川南岸２期　上中２工事（担い手確保型）（着手日指定型）

名　称（規　格）	数　量	単位	単　価	金　額	備　考
運搬費					
・共通仮設（積上げ）	1.000	式			
・・運搬費	1.000	式			
仮設材輸送	153.98	ton			単A B単 147号
合　計					

事業名	農業水利施設保全対策事業（長寿命化）（農業水路等長寿命化・防災減災事業）　那賀川南岸２期地区
工事名	Ｒ７阿耕　長寿命化　那賀川南岸２期　上中２工事（担い手確保型）（着手日指定型）

名　称（規　格）	数　量	単位	単　価	金　額	備　考
一括計上価格					
・土壌分析試験費	1.000	式			
・・土壌分析試験費	1.000	式			
土壌分析試験費	1.000	式			単A B単 148号
合　計					

事業名	農業水利施設保全対策事業（長寿命化）（農業水路等長寿命化・防災減災事業）　那賀川南岸２期地区
工事名	Ｒ７阿耕　長寿命化　那賀川南岸２期　上中２工事（担い手確保型）（着手日指定型）

コード	名　称（規　格）	数　量	単位	単　価	金　額	備　考
	＊＊＊　B単－ 1号　＊＊＊					
	発生土盛土 2.5m未満		m3		1.000 m3	当たり算出
	締固工(振動ﾛｰﾗ締固め2.5m未満) 築堤・埋戻,3.0～4.0ton,なし	1.110	m3			Ｓ単　1号
	合　計					
	単　価					
	＊＊＊　B単－ 2号　＊＊＊					
	コンクリート構造物取壊し 無筋		m3		1.000 m3	当たり算出
	【構造物取壊し】 無筋,なし,機械,昼間施工,する	1.000	m3			Ｓ単　30号
	合　計					
	単　価					
	＊＊＊　B単－ 3号　＊＊＊					
	舗装版切断 アスファルト舗装版		m		1.000 m	当たり算出
	SP 舗装版切断 ｱｽﾌｧﾙﾄ舗装版,15cm以下,-,-	1.000	m			Ｓ単　51号
	合　計					
	単　価					

事業名	農業水利施設保全対策事業（長寿命化）（農業水路等長寿命化・防災減災事業）　那賀川南岸２期地区
工事名	Ｒ７阿耕　長寿命化　那賀川南岸２期　上中２工事（担い手確保型）（着手日指定型）

コード	名　称（規　格）	数　量	単位	単　価	金　額	備　考
	＊＊＊　Ｂ単－ 4号　＊＊＊					
	舗装版切断 コンクリート舗装版		m		1.000 m	当たり算出
	SP 舗装版切断 ｺﾝｸﾘｰﾄ舗装版,-,15cm以下,-	1.000	m			Ｓ単　52号
	合　　計					
	単　　価					
	＊＊＊　Ｂ単－ 5号　＊＊＊					
	舗装版破砕 アスファルト舗装版		m²		1.000 m²	当たり算出
	SP 舗装版破砕 ｱｽﾌｧﾙﾄ舗装版,無し,必要,15cm以下,-,有り,なし	1.000	m²			Ｓ単　50号
	合　　計					
	単　　価					
	＊＊＊　Ｂ単－ 6号　＊＊＊					
	殻運搬 コンクリート殻(無筋)		m3		1.000 m3	当たり算出
	SP 殻運搬 ｺﾝｸﾘｰﾄ(無筋)構造物とりこわし,機械積込,無し,10.9km以下	1.000	m3			Ｓ単　48号
	合　　計					
	単　　価					

事業名	農業水利施設保全対策事業（長寿命化）（農業水路等長寿命化・防災減災事業）　那賀川南岸２期地区
工事名	Ｒ７阿耕　長寿命化　那賀川南岸２期　上中２工事（担い手確保型）（着手日指定型）

コード	名　称（規　格）	数　量	単位	単　価	金　額	備　考
	＊＊＊　Ｂ単－ 7号　＊＊＊					
	殻運搬 アスファルト殻		m3		1.000 m3	当たり算出
	SP 殻運搬 舗装版破砕,機械積込(舗装版厚15cm以下),無し,11.5km以下	1.000	m3			Ｓ単　49号
	合　　計					
	単　　価					
	＊＊＊　Ｂ単－ 8号　＊＊＊					
	処分費 無筋コンクリート殻		m3		1.000 m3	当たり算出
	処分費 コンクリート殻（無筋）	1.000	m3			Ｓ単　26号
	合　　計					
	単　　価					
	＊＊＊　Ｂ単－ 9号　＊＊＊					
	処分費 アスファルト殻		m3		1.000 m3	当たり算出
	処分費 アスファルト殻	1.000	m3			Ｓ単　27号
	合　　計					
	単　　価					

事業名	農業水利施設保全対策事業（長寿命化）（農業水路等長寿命化・防災減災事業）　那賀川南岸２期地区
工事名	Ｒ７阿耕　長寿命化　那賀川南岸２期　上中２工事（担い手確保型）（着手日指定型）

コード	名　称（規　格）	数　量	単位	単　価	金　額	備　考
	＊＊＊　B単－ 10号　＊＊＊					
	床掘 土砂		m3		1.000 m3	当たり算出
	SP 床掘り 土砂,上記以外(小規模),-,-	1.000	m3			S単　46号
	合　　計					
	単　　価					
	＊＊＊　B単－ 11号　＊＊＊					
	埋戻 B≦1.0		m3		1.000 m3	当たり算出
	SP 積込(ルーズ) 土砂,小規模(標準)	1.110	m3			S単　45号
	締固工(振動ﾛｰﾗ締固め2.5m未満) 築堤・埋戻,0.8～1.1ton,なし	1.000	m3			S単　2号
	合　　計					
	単　　価					
	＊＊＊　B単－ 12号　＊＊＊					
	土砂等運搬		m3		1.000 m3	当たり算出
	SP 積込(ルーズ) 土砂,小規模(標準)	1.000	m3			S単　45号
	SP 土砂等運搬 小規模,ﾊﾞｯｸﾎｳ山積0.28m3(平積0.2m3),土砂(岩塊･玉石混り土含む),無し,19.0	1.000	m3			S単　47号
	km以下					

事業名	農業水利施設保全対策事業（長寿命化）（農業水路等長寿命化・防災減災事業）　那賀川南岸２期地区
工事名	Ｒ７阿耕　長寿命化　那賀川南岸２期　上中２工事（担い手確保型）（着手日指定型）

コード	名　称（規　格）	数　量	単位	単　価	金　額	備　考
	合　　計					
	単　　価					
	＊＊＊　B単－ 13号　＊＊＊					
	残土処分		m3		1.000 m3	当たり算出
	処分費 土砂	1.000	m3			Ｓ単　28号
	合　　計					
	単　　価					
	＊＊＊　B単－ 14号　＊＊＊					
	コンクリート σck≧21N/mm2		m3		1.000 m3	当たり算出
	SP コンクリート 無筋･鉄筋構造物,ﾊﾞｯｸﾎｳ(ｸﾚｰﾝ機能付)打設,計上する,-,一般養生,-,-,-,なし,	1.000	m3			Ｓ単　65号
	21-12-25(20)(高炉B) W/C55%					
	合　　計					
	単　　価					
	＊＊＊　B単－ 15号　＊＊＊					
	型枠 小型構造物		㎡		1.000 ㎡	当たり算出

事業名	農業水利施設保全対策事業（長寿命化）（農業水路等長寿命化・防災減災事業）　那賀川南岸２期地区
工事名	Ｒ７阿耕　長寿命化　那賀川南岸２期　上中２工事（担い手確保型）（着手日指定型）

コード	名　称（規　格）	数　量	単位	単　価	金　額	備　考
	SP 型枠 一般型枠,小型構造物	1.000	㎡			Ｓ単　55号
	合　　計					
	単　　価					
	＊＊＊　Ｂ単－ 16号　＊＊＊					
	鉄筋 SD295A D13		ton		1.000 ton	当たり算出
	【鉄筋工】 SD295,D13,一般構造物,10t未満,－,無し,一般構造物（切梁無し）,10%未満	1.000	ton			Ｓ単　31号
	合　　計					
	単　　価					
	＊＊＊　Ｂ単－ 17号　＊＊＊					
	均しコンクリート σck≧18N/mm2		m3		1.000 m3	当たり算出
	SP コンクリート 無筋･鉄筋構造物,ﾊﾞｯｸﾎｳ(ｸﾚｰﾝ機能付)打設,計上する,-,一般養生,-,-,-,なし,	1.000	m3			Ｓ単　66号
	18-8-25(20)(高炉B) W/C60%					
	合　　計					
	単　　価					
	＊＊＊　Ｂ単－ 18号　＊＊＊					

事業名	農業水利施設保全対策事業（長寿命化）（農業水路等長寿命化・防災減災事業）　那賀川南岸２期地区
工事名	Ｒ７阿耕　長寿命化　那賀川南岸２期　上中２工事（担い手確保型）（着手日指定型）

コード	名　称（規　格）	数　量	単位	単　価	金　額	備　考
	型枠 均しコンクリート		㎡		1.000 ㎡	当たり算出
	SP 型枠 一般型枠,均しｺﾝｸﾘｰﾄ	1.000	㎡			Ｓ単　56号
	合　　計					
	単　　価					
	＊＊＊　Ｂ単－ 19号　＊＊＊					
	基礎砕石 RC-40 t=150		㎡		1.000 ㎡	当たり算出
	SP 基礎砕石 12.5cmを超え17.5cm以下,計上する,なし,再生クラッシャラン RC-40 40～0mm	1.000	㎡			Ｓ単　53号
	合　　計					
	単　　価					
	＊＊＊　Ｂ単－ 20号　＊＊＊					
	目地板 ゴム発泡体 t=10mm		㎡		1.000 ㎡	当たり算出
	SP 目地板 30m2未満,計上する,目地板(ゴム発泡体) t=10mm	1.000	㎡			Ｓ単　58号
	合　　計					
	単　　価					
	＊＊＊　Ｂ単－ 21号　＊＊＊					

事業名	農業水利施設保全対策事業（長寿命化）（農業水路等長寿命化・防災減災事業）　那賀川南岸２期地区
工事名	Ｒ７阿耕　長寿命化　那賀川南岸２期　上中２工事（担い手確保型）（着手日指定型）

コード	名　称（規　格）	数　量	単位	単　価	金　額	備　考
	止水板 CF150*5		m		1.000 m	当たり算出
	SP 止水板 計上する（塩ビ製）,CF 150㎜×5㎜	1.000	m			Ｓ単　59号
	合　　計					
	単　　価					
	＊＊＊　Ｂ単－ 22号　＊＊＊					
	コンクリート σck≧21N/㎜2		m3		1.000 m3	当たり算出
	SP コンクリート 無筋･鉄筋構造物,ﾊﾞｯｸﾎｳ(ｸﾚｰﾝ機能付)打設,計上する,-,一般養生,-,-,-,なし,	1.000	m3			Ｓ単　65号
	21-12-25(20)(高炉B) W/C55%					
	合　　計					
	単　　価					
	＊＊＊　Ｂ単－ 23号　＊＊＊					
	型枠 小型構造物		㎡		1.000 ㎡	当たり算出
	SP 型枠 一般型枠,小型構造物	1.000	㎡			Ｓ単　55号
	合　　計					
	単　　価					

事業名	農業水利施設保全対策事業（長寿命化）（農業水路等長寿命化・防災減災事業）　那賀川南岸２期地区
工事名	Ｒ７阿耕　長寿命化　那賀川南岸２期　上中２工事（担い手確保型）（着手日指定型）

コード	名　称（規　格）	数　量	単位	単　価	金　額	備　考
	＊＊＊　B単－ 24号　＊＊＊					
	鉄筋 SD295A D13		ton		1.000 ton	当たり算出
	【鉄筋工】 SD295,D13,一般構造物,10t未満,－,無し,一般構造物（切梁無し）,10%未満	1.000	ton			S単　31号
	合　　計					
	単　　価					
	＊＊＊　B単－ 25号　＊＊＊					
	均しコンクリート σck≧18N/mm2		m3		1.000 m3	当たり算出
	SP コンクリート 無筋･鉄筋構造物,ﾊﾞｯｸﾎｳ(ｸﾚｰﾝ機能付)打設,計上する,-,一般養生,-,-,-,なし,	1.000	m3			S単　66号
	18-8-25(20)(高炉B) W/C60%					
	合　　計					
	単　　価					
	＊＊＊　B単－ 26号　＊＊＊					
	型枠 均しコンクリート		㎡		1.000 ㎡	当たり算出
	SP 型枠 一般型枠,均しｺﾝｸﾘｰﾄ	1.000	㎡			S単　56号
	合　　計					
	単　　価					

事業名	農業水利施設保全対策事業（長寿命化）（農業水路等長寿命化・防災減災事業）　那賀川南岸２期地区
工事名	Ｒ７阿耕　長寿命化　那賀川南岸２期　上中２工事（担い手確保型）（着手日指定型）

コード	名　称（規　格）	数　量	単位	単　価	金　額	備　考
	＊＊＊　B単－ 27号　＊＊＊					
	基礎砕石 RC-40 t=150		㎡		1.000 ㎡	当たり算出
	SP 基礎砕石 12.5cmを超え17.5cm以下,計上する,なし,再生クラッシャラン RC-40 40～0mm	1.000	㎡			Ｓ単　53号
	合　　計					
	単　　価					
	＊＊＊　B単－ 28号　＊＊＊					
	目地板 ゴム発泡体 t=10mm		㎡		1.000 ㎡	当たり算出
	SP 目地板 30m2未満,計上する,目地板(ゴム発泡体) t=10mm	1.000	㎡			Ｓ単　58号
	合　　計					
	単　　価					
	＊＊＊　B単－ 29号　＊＊＊					
	止水板 CF150*5		m		1.000 m	当たり算出
	SP 止水板 計上する（塩ビ製）,CF 150mm×5mm	1.000	m			Ｓ単　59号
	合　　計					
	単　　価					

事業名	農業水利施設保全対策事業（長寿命化）（農業水路等長寿命化・防災減災事業）　那賀川南岸２期地区
工事名	Ｒ７阿耕　長寿命化　那賀川南岸２期　上中２工事（担い手確保型）（着手日指定型）

コード	名　称（規　格）	数　量	単位	単　価	金　額	備　考
	＊＊＊　B単－ 30号　＊＊＊					
	コンクリート σck≧21N/mm2		m3		1.000 m3	当たり算出
	SP コンクリート 無筋･鉄筋構造物,ﾊﾞｯｸﾎｳ(ｸﾚｰﾝ機能付)打設,計上する,-,一般養生,-,-,-,なし,	1.000	m3			S単　65号
	21-12-25(20)(高炉B) W/C55%					
	合　　計					
	単　　価					
	＊＊＊　B単－ 31号　＊＊＊					
	型枠 小型構造物		㎡		1.000 ㎡	当たり算出
	SP 型枠 一般型枠,小型構造物	1.000	㎡			S単　55号
	合　　計					
	単　　価					
	＊＊＊　B単－ 32号　＊＊＊					
	鉄筋 SD295A D13		ton		1.000 ton	当たり算出
	【鉄筋工】 SD295,D13,一般構造物,10t未満,－,無し,一般構造物（切梁無し）,10%未満	1.000	ton			S単　31号
	合　　計					

事業名	農業水利施設保全対策事業（長寿命化）（農業水路等長寿命化・防災減災事業）　那賀川南岸２期地区
工事名	Ｒ７阿耕　長寿命化　那賀川南岸２期　上中２工事（担い手確保型）（着手日指定型）

コード	名　称（規　格）	数　量	単位	単　価	金　額	備　考
	単　　価					
	＊＊＊　Ｂ単－ 33号　＊＊＊					
	均しコンクリート σck≧18N/mm2		m3		1.000 m3	当たり算出
	SP コンクリート 無筋･鉄筋構造物,ﾊﾞｯｸﾎｳ(ｸﾚｰﾝ機能付)打設,計上する,-,一般養生,-,-,-,なし,	1.000	m3			Ｓ単　66号
	18-8-25(20)(高炉B) W/C60%					
	合　　計					
	単　　価					
	＊＊＊　Ｂ単－ 34号　＊＊＊					
	型枠 均しコンクリート		㎡		1.000 ㎡	当たり算出
	SP 型枠 一般型枠,均しｺﾝｸﾘｰﾄ	1.000	㎡			Ｓ単　56号
	合　　計					
	単　　価					
	＊＊＊　Ｂ単－ 35号　＊＊＊					
	基礎砕石 RC-40 t=150		㎡		1.000 ㎡	当たり算出
	SP 基礎砕石 12.5cmを超え17.5cm以下,計上する,なし,再生クラッシャラン RC-40 40～0mm	1.000	㎡			Ｓ単　53号

事業名	農業水利施設保全対策事業（長寿命化）（農業水路等長寿命化・防災減災事業）　那賀川南岸２期地区
工事名	Ｒ７阿耕　長寿命化　那賀川南岸２期　上中２工事（担い手確保型）（着手日指定型）

コード	名　称（規　格）	数　量	単位	単　価	金　額	備　考
	合　　計					
	単　　価					
	＊＊＊　B単－ 36号　＊＊＊					
	差し筋 SD295,D13,L=400㎜		ton		1.000 ton	当たり算出
	【鉄筋工】 SD295,D13,一般構造物,10t未満,－,無し,差筋及び杭頭処理,10%未満	1.000	ton			Ｓ単　32号
	合　　計					
	単　　価					
	＊＊＊　B単－ 37号　＊＊＊					
	削孔 φ16,L=200㎜		箇所		1.000 箇所	当たり算出
	SP コンクリート削孔(電動ハンマドリル) 森林 30㎜以上200㎜未満,なし	1.000	孔			Ｓ単　63号
	合　　計					
	単　　価					
	＊＊＊　B単－ 38号　＊＊＊					
	樹脂アンカー D13用		本		1.000 本	当たり算出
	樹脂アンカー D13用,,	1.000	本			Ｓ単　9号

事業名	農業水利施設保全対策事業（長寿命化）（農業水路等長寿命化・防災減災事業）　那賀川南岸２期地区
工事名	Ｒ７阿耕　長寿命化　那賀川南岸２期　上中２工事（担い手確保型）（着手日指定型）

コード	名　称（規　格）	数　量	単位	単　価	金　額	備　考
	合　　計					
	単　　価					
	＊＊＊　Ｂ単－ 39号　＊＊＊					
	目地材 ゴム発泡体,t=10㎜		㎡		1.000 ㎡	当たり算出
	SP 目地板 30m2未満,計上する,目地板(ゴム発泡体) t=10㎜	1.000	㎡			Ｓ単　58号
	合　　計					
	単　　価					
	＊＊＊　Ｂ単－ 40号　＊＊＊					
	止水板 CF150*5		m		1.000 m	当たり算出
	SP 止水板 計上する（塩ビ製）,CF 150㎜×5㎜	1.000	m			Ｓ単　59号
	合　　計					
	単　　価					
	＊＊＊　Ｂ単－ 41号　＊＊＊					
	コンクリート σck≧21N/mm2		m3		1.000 m3	当たり算出
	SP コンクリート 無筋･鉄筋構造物,ﾊﾞｯｸﾎｳ(ｸﾚｰﾝ機能付)打設,計上する,-,一般養生,-,-,-,なし,	1.000	m3			Ｓ単　65号

事業名	農業水利施設保全対策事業（長寿命化）（農業水路等長寿命化・防災減災事業）　那賀川南岸２期地区
工事名	Ｒ７阿耕　長寿命化　那賀川南岸２期　上中２工事（担い手確保型）（着手日指定型）

コード	名　称（規　格）	数　量	単位	単　価	金　額	備　考
	21-12-25(20)(高炉B) W/C55%					
	合　　計					
	単　　価					
	＊＊＊　B単－ 42号　＊＊＊					
	型枠 小型構造物		㎡		1.000 ㎡	当たり算出
	SP 型枠 一般型枠,小型構造物	1.000	㎡			S単　55号
	合　　計					
	単　　価					
	＊＊＊　B単－ 43号　＊＊＊					
	鉄筋 SD295A D13		ton		1.000 ton	当たり算出
	【鉄筋工】 SD295,D13,一般構造物,10t未満,－,無し,一般構造物（切梁無し）,10%未満	1.000	ton			S単　31号
	合　　計					
	単　　価					
	＊＊＊　B単－ 44号　＊＊＊					
	均しコンクリート σck≧18N/mm2		m3		1.000 m3	当たり算出

事業名	農業水利施設保全対策事業（長寿命化）（農業水路等長寿命化・防災減災事業）　那賀川南岸２期地区
工事名	Ｒ７阿耕　長寿命化　那賀川南岸２期　上中２工事（担い手確保型）（着手日指定型）

コード	名　称（規　格）	数　量	単位	単　価	金　額	備　考
	SP コンクリート 無筋･鉄筋構造物,ﾊﾞｯｸﾎｳ(ｸﾚｰﾝ機能付)打設,計上する,-,一般養生,-,-,-,なし,	1.000	m3			Ｓ単　66号
	18-8-25(20)(高炉B) W/C60%					
	合　　計					
	単　　価					
	＊＊＊　Ｂ単－ 45号　＊＊＊					
	型枠 均しコンクリート		㎡		1.000 ㎡	当たり算出
	SP 型枠 一般型枠,均しｺﾝｸﾘｰﾄ	1.000	㎡			Ｓ単　56号
	合　　計					
	単　　価					
	＊＊＊　Ｂ単－ 46号　＊＊＊					
	基礎砕石 RC-40 t=150		㎡		1.000 ㎡	当たり算出
	SP 基礎砕石 12.5cmを超え17.5cm以下,計上する,なし,再生クラッシャラン RC-40 40～0mm	1.000	㎡			Ｓ単　53号
	合　　計					
	単　　価					
	＊＊＊　Ｂ単－ 47号　＊＊＊					

事業名	農業水利施設保全対策事業（長寿命化）（農業水路等長寿命化・防災減災事業）　那賀川南岸２期地区
工事名	Ｒ７阿耕　長寿命化　那賀川南岸２期　上中２工事（担い手確保型）（着手日指定型）

コード	名　称（規　格）	数　量	単位	単　価	金　額	備　考
	差し筋 SD295,D13,L=400㎜		ton		1.000 ton	当たり算出
	【鉄筋工】 SD295,D13,一般構造物,10t未満,－,無し,差筋及び杭頭処理,10%未満	1.000	ton			Ｓ単　32号
	合　　計					
	単　　価					
	＊＊＊　Ｂ単－ 48号　＊＊＊					
	削孔 φ16,L=200㎜		箇所		1.000 箇所	当たり算出
	SP コンクリート削孔(電動ハンマドリル) 森林 30㎜以上200㎜未満,なし	1.000	孔			Ｓ単　63号
	合　　計					
	単　　価					
	＊＊＊　Ｂ単－ 49号　＊＊＊					
	樹脂アンカー D13用		本		1.000 本	当たり算出
	樹脂アンカー D13用,,	1.000	本			Ｓ単　 9号
	合　　計					
	単　　価					
	＊＊＊　Ｂ単－ 50号　＊＊＊					

事業名	農業水利施設保全対策事業（長寿命化）（農業水路等長寿命化・防災減災事業）　那賀川南岸２期地区
工事名	Ｒ７阿耕　長寿命化　那賀川南岸２期　上中２工事（担い手確保型）（着手日指定型）

コード	名　称（規　格）	数　量	単位	単　価	金　額	備　考
	目地材 ゴム発泡体,t=10㎜		㎡		1.000 ㎡	当たり算出
	SP 目地板 30m2未満,計上する,目地板(ゴム発泡体) t=10㎜	1.000	㎡			Ｓ単　58号
	合　　計					
	単　　価					
	＊＊＊　Ｂ単－ 51号　＊＊＊					
	止水板 CF150*5		m		1.000 m	当たり算出
	SP 止水板 計上する（塩ビ製）,CF 150㎜×5㎜	1.000	m			Ｓ単　59号
	合　　計					
	単　　価					
	＊＊＊　Ｂ単－ 52号　＊＊＊					
	コンクリート σck≧18N/mm2		m3		1.000 m3	当たり算出
	SP コンクリート 無筋･鉄筋構造物,ﾊﾞｯｸﾎｳ(ｸﾚｰﾝ機能付)打設,計上する,-,一般養生,-,-,-,なし,	1.000	m3			Ｓ単　66号
	18-8-25(20)(高炉B) W/C60%					
	合　　計					
	単　　価					

事業名	農業水利施設保全対策事業（長寿命化）（農業水路等長寿命化・防災減災事業）　那賀川南岸２期地区
工事名	Ｒ７阿耕　長寿命化　那賀川南岸２期　上中２工事（担い手確保型）（着手日指定型）

コード	名　称（規　格）	数　量	単位	単　価	金　額	備　考
	＊＊＊　B単－ 53号　＊＊＊					
	型枠 小型構造物		㎡		1.000 ㎡	当たり算出
	SP 型枠 一般型枠,小型構造物	1.000	㎡			S単　55号
	合　　計					
	単　　価					
	＊＊＊　B単－ 54号　＊＊＊					
	差し筋 SD295,D13,L=400㎜		ton		1.000 ton	当たり算出
	【鉄筋工】 SD295,D13,一般構造物,10t未満,－,無し,差筋及び杭頭処理,10%未満	1.000	ton			S単　32号
	合　　計					
	単　　価					
	＊＊＊　B単－ 55号　＊＊＊					
	削孔 φ16,L=200㎜		箇所		1.000 箇所	当たり算出
	SP コンクリート削孔(電動ハンマドリル) 森林 30㎜以上200㎜未満,なし	1.000	孔			S単　63号
	合　　計					
	単　　価					

事業名	農業水利施設保全対策事業（長寿命化）（農業水路等長寿命化・防災減災事業）　那賀川南岸２期地区
工事名	Ｒ７阿耕　長寿命化　那賀川南岸２期　上中２工事（担い手確保型）（着手日指定型）

コード	名　称（規　格）	数　量	単位	単　価	金　額	備　考
	＊＊＊　Ｂ単－ 56号　＊＊＊					
	樹脂アンカー D13用		本		1.000 本	当たり算出
	樹脂アンカー D13用,,	1.000	本			Ｓ単　9号
	合　計					
	単　価					
	＊＊＊　Ｂ単－ 57号　＊＊＊					
	溶接金網 φ6 150*150		㎡		1.000 ㎡	当たり算出
	溶接金網　丸鉄線 6×150×150mm,,	1.000	㎡			Ｓ単　10号
	合　計					
	単　価					
	＊＊＊　Ｂ単－ 58号　＊＊＊					
	目地材 ゴム発泡体,t=10㎜		㎡		1.000 ㎡	当たり算出
	SP 目地板 30m2未満,計上する,目地板(ゴム発泡体) t=10㎜	1.000	㎡			Ｓ単　58号
	合　計					
	単　価					

事業名	農業水利施設保全対策事業（長寿命化）（農業水路等長寿命化・防災減災事業）　那賀川南岸２期地区
工事名	Ｒ７阿耕　長寿命化　那賀川南岸２期　上中２工事（担い手確保型）（着手日指定型）

コード	名　称（規　格）	数　量	単位	単　価	金　額	備　考
	＊＊＊　B単－ 59号　＊＊＊					
	止水板 CF150*5		m		1.000 m	当たり算出
	SP 止水板 計上する（塩ビ製）,CF 150㎜×5㎜	1.000	m			S単　59号
	合　　計					
	単　　価					
	＊＊＊　B単－ 60号　＊＊＊					
	コンクリート σck≧21N/mm2		m3		1.000 m3	当たり算出
	SP コンクリート 無筋･鉄筋構造物,ﾊﾞｯｸﾎｳ(ｸﾚｰﾝ機能付)打設,計上する,-,一般養生,-,-,-,なし,	1.000	m3			S単　65号
	21-12-25(20)(高炉B) W/C55%					
	合　　計					
	単　　価					
	＊＊＊　B単－ 61号　＊＊＊					
	型枠 小型構造物		㎡		1.000 ㎡	当たり算出
	SP 型枠 一般型枠,小型構造物	1.000	㎡			S単　55号
	合　　計					
	単　　価					

事業名	農業水利施設保全対策事業（長寿命化）（農業水路等長寿命化・防災減災事業）　那賀川南岸２期地区
工事名	Ｒ７阿耕　長寿命化　那賀川南岸２期　上中２工事（担い手確保型）（着手日指定型）

コード	名　称（規　格）	数　量	単位	単　価	金　額	備　考
	＊＊＊　Ｂ単－ 62号　＊＊＊					
	鉄筋 SD295A D13		ton		1.000 ton	当たり算出
	【鉄筋工】 SD295,D13,一般構造物,10t未満,－,無し,一般構造物（切梁無し）,10%未満	1.000	ton			Ｓ単　31号
	合　　計					
	単　　価					
	＊＊＊　Ｂ単－ 63号　＊＊＊					
	均しコンクリート σck≧18N/mm2		m3		1.000 m3	当たり算出
	SP コンクリート 無筋･鉄筋構造物,ﾊﾞｯｸﾎｳ(ｸﾚｰﾝ機能付)打設,計上する,-,一般養生,-,-,-,なし,	1.000	m3			Ｓ単　66号
	18-8-25(20)(高炉B) W/C60%					
	合　　計					
	単　　価					
	＊＊＊　Ｂ単－ 64号　＊＊＊					
	型枠 均しコンクリート		㎡		1.000 ㎡	当たり算出
	SP 型枠 一般型枠,均しｺﾝｸﾘｰﾄ	1.000	㎡			Ｓ単　56号
	合　　計					

事業名	農業水利施設保全対策事業（長寿命化）（農業水路等長寿命化・防災減災事業）　那賀川南岸２期地区
工事名	Ｒ７阿耕　長寿命化　那賀川南岸２期　上中２工事（担い手確保型）（着手日指定型）

コード	名　称（規　格）	数　量	単位	単　価	金　額	備　考
	単　　価					
	＊＊＊　B単－ 65号　＊＊＊					
	基礎砕石 RC-40 t=150		㎡		1.000 ㎡	当たり算出
	SP 基礎砕石 12.5cmを超え17.5cm以下,計上する,なし,再生クラッシャラン RC-40 40～0mm	1.000	㎡			Ｓ単　53号
	合　　計					
	単　　価					
	＊＊＊　B単－ 66号　＊＊＊					
	差し筋 SD295,D13,L=400mm		ton		1.000 ton	当たり算出
	【鉄筋工】 SD295,D13,一般構造物,10t未満,－,無し,差筋及び杭頭処理,10%未満	1.000	ton			Ｓ単　32号
	合　　計					
	単　　価					
	＊＊＊　B単－ 67号　＊＊＊					
	目地材 ゴム発泡体,t=10mm		㎡		1.000 ㎡	当たり算出
	SP 目地板 30m2未満,計上する,目地板(ゴム発泡体) t=10mm	1.000	㎡			Ｓ単　58号
	合　　計					

事業名	農業水利施設保全対策事業（長寿命化）（農業水路等長寿命化・防災減災事業）　那賀川南岸２期地区
工事名	Ｒ７阿耕　長寿命化　那賀川南岸２期　上中２工事（担い手確保型）（着手日指定型）

コード	名　称（規　格）	数　量	単位	単　価	金　額	備　考
	単　　価					
	＊＊＊　Ｂ単－ 68号　＊＊＊					
	コンクリート σck≧21N/mm2		m3		1.000 m3	当たり算出
	SP コンクリート 無筋･鉄筋構造物,ﾊﾞｯｸﾎｳ(ｸﾚｰﾝ機能付)打設,計上する,-,一般養生,-,-,-,なし,	1.000	m3			Ｓ単　65号
	21-12-25(20)(高炉B) W/C55%					
	合　　計					
	単　　価					
	＊＊＊　Ｂ単－ 69号　＊＊＊					
	型枠 小型構造物		㎡		1.000 ㎡	当たり算出
	SP 型枠 一般型枠,小型構造物	1.000	㎡			Ｓ単　55号
	合　　計					
	単　　価					
	＊＊＊　Ｂ単－ 70号　＊＊＊					
	鉄筋 SD295A D13		ton		1.000 ton	当たり算出
	【鉄筋工】 SD295,D13,一般構造物,10t未満,－,無し,一般構造物（切梁無し）,10%未満	1.000	ton			Ｓ単　31号

事業名	農業水利施設保全対策事業（長寿命化）（農業水路等長寿命化・防災減災事業）　那賀川南岸２期地区
工事名	Ｒ７阿耕　長寿命化　那賀川南岸２期　上中２工事（担い手確保型）（着手日指定型）

コード	名　称（規　格）	数　量	単位	単　価	金　額	備　考
	合　　計					
	単　　価					
	＊＊＊　Ｂ単－ 71号　＊＊＊					
	均しコンクリート σck≧18N/mm2		m3		1.000 m3	当たり算出
	SP コンクリート 無筋･鉄筋構造物,ﾊﾞｯｸﾎｳ(ｸﾚｰﾝ機能付)打設,計上する,-,一般養生,-,-,-,なし,	1.000	m3			Ｓ単　66号
	18-8-25(20)(高炉B) W/C60%					
	合　　計					
	単　　価					
	＊＊＊　Ｂ単－ 72号　＊＊＊					
	型枠 均しコンクリート		㎡		1.000 ㎡	当たり算出
	SP 型枠 一般型枠,均しｺﾝｸﾘｰﾄ	1.000	㎡			Ｓ単　56号
	合　　計					
	単　　価					
	＊＊＊　Ｂ単－ 73号　＊＊＊					
	基礎砕石 RC-40 t=150		㎡		1.000 ㎡	当たり算出

事業名	農業水利施設保全対策事業（長寿命化）（農業水路等長寿命化・防災減災事業）　那賀川南岸２期地区
工事名	Ｒ７阿耕　長寿命化　那賀川南岸２期　上中２工事（担い手確保型）（着手日指定型）

コード	名　称（規　格）	数　量	単位	単　価	金　額	備　考
	SP 基礎砕石 12.5cmを超え17.5cm以下,計上する,なし,再生クラッシャラン RC-40 40～0mm	1.000	㎡			Ｓ単　53号
	合　　計					
	単　　価					
	＊＊＊　Ｂ単－ 74号　＊＊＊					
	差し筋 SD295,D13,L=400mm		ton		1.000 ton	当たり算出
	【鉄筋工】 SD295,D13,一般構造物,10t未満,－,無し,差筋及び杭頭処理,10%未満	1.000	ton			Ｓ単　32号
	合　　計					
	単　　価					
	＊＊＊　Ｂ単－ 75号　＊＊＊					
	目地材 ゴム発泡体,t=10mm		㎡		1.000 ㎡	当たり算出
	SP 目地板 30m2未満,計上する,目地板(ゴム発泡体) t=10mm	1.000	㎡			Ｓ単　58号
	合　　計					
	単　　価					
	＊＊＊　Ｂ単－ 76号　＊＊＊					
	自由勾配側溝【暫定単価】 B600*H600*L2000		式		1.000 式	当たり算出

事業名	農業水利施設保全対策事業（長寿命化）（農業水路等長寿命化・防災減災事業）　那賀川南岸２期地区
工事名	Ｒ７阿耕　長寿命化　那賀川南岸２期　上中２工事（担い手確保型）（着手日指定型）

コード	名　称（規　格）	数　量	単位	単　価	金　額	備　考
	【排水構造物工】 自由勾配側溝,昼間施工,L=2000,1000kgを超え2000kg/個以下,なし,基礎砕石の	3.700	m			Ｓ単　33号
	施工有り,-					
	自由勾配側溝【暫定単価】 B600*H600*L2000 965kg,,	1.000	本			Ｓ単　11号
	自由勾配側溝【暫定単価】 B600*H600*L684/1020(斜),,	1.000	本			Ｓ単　12号
	自由勾配側溝【暫定単価】 B600*H600*L1025/679(斜),,	1.000	本			Ｓ単　13号
	合　　計					
	単　　価					
	＊＊＊　Ｂ単－ 77号　＊＊＊					
	再生クラッシャラン（材料費） RC-40　t=200		m3		1.000 m3	当たり算出
	再生クラッシャラン RC-40,,	1.200	m3			Ｓ単　14号
	合　　計					
	単　　価					
	＊＊＊　Ｂ単－ 78号　＊＊＊					
	インバートコンクリート（材料費） σck≧18N/mm2		m3		1.000 m3	当たり算出
	生コンクリート(高炉Ｂ) ,18N/mm2　8cm　25(20)mm(W/C=60%以下）,	1.060	m3			Ｓ単　15号
	合　　計					

事業名	農業水利施設保全対策事業（長寿命化）（農業水路等長寿命化・防災減災事業）　那賀川南岸２期地区
工事名	Ｒ７阿耕　長寿命化　那賀川南岸２期　上中２工事（担い手確保型）（着手日指定型）

コード	名　称（規　格）	数　量	単位	単　価	金　額	備　考
	単　　価					
	＊＊＊　B単－ 79号　＊＊＊					
	基礎コンクリート（材料費） σck≧18N/mm2		m3		1.000 m3	当たり算出
	生コンクリート(高炉Ｂ) ,18N/mm2　8cm　25(20)mm(W/C=60%以下）,	1.060	m3			Ｓ単　15号
	合　　計					
	単　　価					
	＊＊＊　B単－ 80号　＊＊＊					
	コンクリート σck≧18N/mm2		m3		1.000 m3	当たり算出
	SP コンクリート 無筋･鉄筋構造物,ﾊﾞｯｸﾎｳ(ｸﾚｰﾝ機能付)打設,計上する,-,一般養生,-,-,-,なし,	1.000	m3			Ｓ単　66号
	18-8-25(20)(高炉B) W/C60%					
	合　　計					
	単　　価					
	＊＊＊　B単－ 81号　＊＊＊					
	型枠 無筋構造物		㎡		1.000 ㎡	当たり算出
	SP 型枠 一般型枠,鉄筋･無筋構造物	1.000	㎡			Ｓ単　57号

事業名	農業水利施設保全対策事業（長寿命化）（農業水路等長寿命化・防災減災事業）　那賀川南岸２期地区
工事名	Ｒ７阿耕　長寿命化　那賀川南岸２期　上中２工事（担い手確保型）（着手日指定型）

コード	名　称（規　格）	数　量	単位	単　価	金　額	備　考
	合　　計					
	単　　価					
	＊＊＊　Ｂ単－ 82号　＊＊＊					
	目地板 ゴム発泡体 t=10㎜		㎡		1.000 ㎡	当たり算出
	SP 目地板 30m2未満,計上する,目地板(ゴム発泡体) t=10㎜	1.000	㎡			Ｓ単　58号
	合　　計					
	単　　価					
	＊＊＊　Ｂ単－ 83号　＊＊＊					
	止水板 CF150		m		1.000 m	当たり算出
	SP 止水板 計上する（塩ビ製）,CF 150㎜×5㎜	1.000	m			Ｓ単　59号
	合　　計					
	単　　価					
	＊＊＊　Ｂ単－ 84号　＊＊＊					
	チッピング		㎡		1.000 ㎡	当たり算出
	打継面処理（チッピング） チッピング	1.000	㎡			Ｓ単　62号

事業名	農業水利施設保全対策事業（長寿命化）（農業水路等長寿命化・防災減災事業）　那賀川南岸２期地区
工事名	Ｒ７阿耕　長寿命化　那賀川南岸２期　上中２工事（担い手確保型）（着手日指定型）

コード	名　称（規　格）	数　量	単位	単　価	金　額	備　考
	合　　計					
	単　　価					
	＊＊＊　Ｂ単－ 85号　＊＊＊					
	差し筋 SD295A D13		ton		1.000 ton	当たり算出
	【鉄筋工】 SD295,D13,一般構造物,10t未満,－,無し,差筋及び杭頭処理,10%未満	1.000	ton			Ｓ単　32号
	合　　計					
	単　　価					
	＊＊＊　Ｂ単－ 86号　＊＊＊					
	コンクリート削孔 D16 L=100		孔		1.000 孔	当たり算出
	SP コンクリート削孔(電動ハンマドリル) 森林 30㎜以上200㎜未満,なし	1.000	孔			Ｓ単　63号
	合　　計					
	単　　価					
	＊＊＊　Ｂ単－ 87号　＊＊＊					
	樹脂アンカー D13用		本		1.000 本	当たり算出
	樹脂アンカー D13用,,	1.000	本			Ｓ単　9号

事業名	農業水利施設保全対策事業（長寿命化）（農業水路等長寿命化・防災減災事業）　那賀川南岸２期地区
工事名	Ｒ７阿耕　長寿命化　那賀川南岸２期　上中２工事（担い手確保型）（着手日指定型）

コード	名　称（規　格）	数　量	単位	単　価	金　額	備　考
	合　　計					
	単　　価					
	＊＊＊　B単－ 88号　＊＊＊					
	コンクリート σck≧21N/mm2		m3		1.000 m3	当たり算出
	SP コンクリート 無筋･鉄筋構造物,ﾊﾞｯｸﾎｳ(ｸﾚｰﾝ機能付)打設,計上する,-,一般養生,-,-,-,なし,	1.000	m3			Ｓ単　65号
	21-12-25(20)(高炉B) W/C55%					
	合　　計					
	単　　価					
	＊＊＊　B単－ 89号　＊＊＊					
	型枠 小型構造物		㎡		1.000 ㎡	当たり算出
	SP 型枠 一般型枠,小型構造物	1.000	㎡			Ｓ単　55号
	合　　計					
	単　　価					
	＊＊＊　B単－ 90号　＊＊＊					
	鉄筋 SD295A D13		ton		1.000 ton	当たり算出

事業名	農業水利施設保全対策事業（長寿命化）（農業水路等長寿命化・防災減災事業）　那賀川南岸２期地区
工事名	Ｒ７阿耕　長寿命化　那賀川南岸２期　上中２工事（担い手確保型）（着手日指定型）

コード	名　称（規　格）	数　量	単位	単　価	金　額	備　考
	【鉄筋工】 SD295,D13,一般構造物,10t未満,－,無し,一般構造物（切梁無し）,10%未満	1.000	ton			Ｓ単　31号
	合　　計					
	単　　価					
	＊＊＊　Ｂ単－ 91号　＊＊＊					
	支保工		空m3		1.000 空m3	当たり算出
	支保工 パイプサポート支保,40KN/㎡以下,なし	1.000	空m3			Ｓ単　41号
	合　　計					
	単　　価					
	＊＊＊　Ｂ単－ 92号　＊＊＊					
	差し筋 SD295A D13		ton		1.000 ton	当たり算出
	【鉄筋工】 SD295,D13,一般構造物,10t未満,－,無し,差筋及び杭頭処理,10%未満	1.000	ton			Ｓ単　32号
	合　　計					
	単　　価					
	＊＊＊　Ｂ単－ 93号　＊＊＊					
	削孔		箇所		1.000 箇所	当たり算出

事業名	農業水利施設保全対策事業（長寿命化）（農業水路等長寿命化・防災減災事業）　那賀川南岸２期地区
工事名	Ｒ７阿耕　長寿命化　那賀川南岸２期　上中２工事（担い手確保型）（着手日指定型）

コード	名　称（規　格）	数　量	単位	単　価	金　額	備　考
	SP コンクリート削孔(電動ハンマドリル) 森林 30mm以上200mm未満,なし	1.000	孔			S単　63号
	合　　計					
	単　　価					
	＊＊＊　B単－ 94号　＊＊＊					
	樹脂アンカー		本		1.000 本	当たり算出
	樹脂アンカー D13用,,	1.000	本			S単　 9号
	合　　計					
	単　　価					
	＊＊＊　B単－ 95号　＊＊＊					
	緩衝材 ゴム発泡体目地,t=10mm		㎡		1.000 ㎡	当たり算出
	SP 目地板 30m2未満,計上する,目地板(ゴム発泡体) t=10mm	1.000	㎡			S単　58号
	合　　計					
	単　　価					
	＊＊＊　B単－ 96号　＊＊＊					
	コンクリート σck≧21N/mm2		m3		1.000 m3	当たり算出

事業名	農業水利施設保全対策事業（長寿命化）（農業水路等長寿命化・防災減災事業）　那賀川南岸２期地区
工事名	Ｒ７阿耕　長寿命化　那賀川南岸２期　上中２工事（担い手確保型）（着手日指定型）

コード	名　称（規　格）	数　量	単位	単　価	金　額	備　考
	SP コンクリート 無筋･鉄筋構造物,ﾊﾞｯｸﾎｳ(ｸﾚｰﾝ機能付)打設,計上する,-,一般養生,-,-,-,なし,	1.000	m3			Ｓ単　65号
	21-12-25(20)(高炉B) W/C55%					
	合　　計					
	単　　価					
	＊＊＊　Ｂ単－ 97号　＊＊＊					
	型枠 小型構造物		㎡		1.000 ㎡	当たり算出
	SP 型枠 一般型枠,小型構造物	1.000	㎡			Ｓ単　55号
	合　　計					
	単　　価					
	＊＊＊　Ｂ単－ 98号　＊＊＊					
	鉄筋 SD295A D13		ton		1.000 ton	当たり算出
	【鉄筋工】 SD295,D13,一般構造物,10t未満,－,無し,一般構造物（切梁無し）,10%未満	1.000	ton			Ｓ単　31号
	合　　計					
	単　　価					
	＊＊＊　Ｂ単－ 99号　＊＊＊					

事業名	農業水利施設保全対策事業（長寿命化）（農業水路等長寿命化・防災減災事業）　那賀川南岸２期地区
工事名	Ｒ７阿耕　長寿命化　那賀川南岸２期　上中２工事（担い手確保型）（着手日指定型）

コード	名　称（規　格）	数　量	単位	単　価	金　額	備　考
	支保工		空m3		1.000 空m3	当たり算出
	支保工 パイプサポート支保,40KN/㎡以下,なし	1.000	空m3			Ｓ単　41号
	合　　計					
	単　　価					
	＊＊＊　Ｂ単－ 100号　＊＊＊					
	ｸﾞﾚｰﾁﾝｸﾞ 400*500　T-2　110°開閉式		枚		1.000 枚	当たり算出
	グレーチング 400*500　T-2　110°開閉式,,	1.000	枚			Ｓ単　16号
	合　　計					
	単　　価					
	＊＊＊　Ｂ単－ 101号　＊＊＊					
	差し筋 SD295A D13		ton		1.000 ton	当たり算出
	【鉄筋工】 SD295,D13,一般構造物,10t未満,－,無し,差筋及び杭頭処理,10%未満	1.000	ton			Ｓ単　32号
	合　　計					
	単　　価					
	＊＊＊　Ｂ単－ 102号　＊＊＊					

事業名	農業水利施設保全対策事業（長寿命化）（農業水路等長寿命化・防災減災事業）　那賀川南岸２期地区
工事名	Ｒ７阿耕　長寿命化　那賀川南岸２期　上中２工事（担い手確保型）（着手日指定型）

コード	名　称（規　格）	数　量	単位	単　価	金　額	備　考
	削孔		箇所		1.000 箇所	当たり算出
	SP コンクリート削孔(電動ハンマドリル) 森林 30㎜以上200㎜未満,なし	1.000	孔			Ｓ単　63号
	合　　計					
	単　　価					
	＊＊＊　Ｂ単－ 103号　＊＊＊					
	樹脂アンカー		本		1.000 本	当たり算出
	樹脂アンカー D13用,,	1.000	本			Ｓ単　 9号
	合　　計					
	単　　価					
	＊＊＊　Ｂ単－ 104号　＊＊＊					
	緩衝材 ゴム発泡体目地,t=10㎜		㎡		1.000 ㎡	当たり算出
	SP 目地板 30㎡未満,計上する,目地板(ゴム発泡体) t=10㎜	1.000	㎡			Ｓ単　58号
	合　　計					
	単　　価					
	＊＊＊　Ｂ単－ 105号　＊＊＊					

事業名	農業水利施設保全対策事業（長寿命化）（農業水路等長寿命化・防災減災事業）　那賀川南岸２期地区
工事名	Ｒ７阿耕　長寿命化　那賀川南岸２期　上中２工事（担い手確保型）（着手日指定型）

コード	名　称（規　格）	数　量	単位	単　価	金　額	備　考
	コンクリート σck≧21N/mm2		m3		1.000 m3	当たり算出
	SP コンクリート 無筋･鉄筋構造物,ﾊﾞｯｸﾎｳ(ｸﾚｰﾝ機能付)打設,計上する,-,一般養生,-,-,-,なし,	1.000	m3			Ｓ単　65号
	21-12-25(20)(高炉B) W/C55%					
	合　　計					
	単　　価					
	＊＊＊　Ｂ単－ 106号　＊＊＊					
	型枠 小型構造物		m²		1.000 m²	当たり算出
	SP 型枠 一般型枠,小型構造物	1.000	m²			Ｓ単　55号
	合　　計					
	単　　価					
	＊＊＊　Ｂ単－ 107号　＊＊＊					
	鉄筋 SD295A D13		ton		1.000 ton	当たり算出
	【鉄筋工】 SD295,D13,一般構造物,10t未満,－,無し,一般構造物（切梁無し）,10%未満	1.000	ton			Ｓ単　31号
	合　　計					
	単　　価					

事業名	農業水利施設保全対策事業（長寿命化）（農業水路等長寿命化・防災減災事業）　那賀川南岸２期地区
工事名	Ｒ７阿耕　長寿命化　那賀川南岸２期　上中２工事（担い手確保型）（着手日指定型）

コード	名　称（規　格）	数　量	単位	単　価	金　額	備　考
	＊＊＊　B単－ 108号　＊＊＊					
	支保工		空m3		1.000 空m3	当たり算出
	支保工 パイプサポート支保,40KN/㎡以下,なし	1.000	空m3			S単　41号
	合　　計					
	単　　価					
	＊＊＊　B単－ 109号　＊＊＊					
	コンクリート σck≧21N/mm2		m3		1.000 m3	当たり算出
	SP コンクリート 無筋･鉄筋構造物,ﾊﾞｯｸﾎｳ(ｸﾚｰﾝ機能付)打設,計上する,-,一般養生,-,-,-,なし,	1.000	m3			S単　65号
	21-12-25(20)(高炉B) W/C55%					
	合　　計					
	単　　価					
	＊＊＊　B単－ 110号　＊＊＊					
	型枠 小型構造物		㎡		1.000 ㎡	当たり算出
	SP 型枠 一般型枠,小型構造物	1.000	㎡			S単　55号
	合　　計					
	単　　価					

事業名	農業水利施設保全対策事業（長寿命化）（農業水路等長寿命化・防災減災事業）　那賀川南岸２期地区
工事名	Ｒ７阿耕　長寿命化　那賀川南岸２期　上中２工事（担い手確保型）（着手日指定型）

コード	名　称（規　格）	数　量	単位	単　価	金　額	備　考
	＊＊＊　B単－ 111号　＊＊＊					
	鉄筋 SD295A D13		ton		1.000 ton	当たり算出
	【鉄筋工】 SD295,D13,一般構造物,10t未満,－,無し,一般構造物（切梁無し）,10%未満	1.000	ton			S単　31号
	合　　計					
	単　　価					
	＊＊＊　B単－ 112号　＊＊＊					
	支保工		空m3		1.000 空m3	当たり算出
	支保工 パイプサポート支保,40KN/㎡以下,なし	1.000	空m3			S単　41号
	合　　計					
	単　　価					
	＊＊＊　B単－ 113号　＊＊＊					
	グレーチング T-14用		枚		1.000 枚	当たり算出
	グレーチング T14 B600*L600 落し込式,,	1.000	枚			S単　17号
	合　　計					
	単　　価					

事業名	農業水利施設保全対策事業（長寿命化）（農業水路等長寿命化・防災減災事業）　那賀川南岸２期地区
工事名	Ｒ７阿耕　長寿命化　那賀川南岸２期　上中２工事（担い手確保型）（着手日指定型）

コード	名　称（規　格）	数　量	単位	単　価	金　額	備　考
	＊＊＊　Ｂ単－ 114号　＊＊＊					
	プレキャスト床版(材料費) B1000*L1000 T-2 250kg		枚		1.000 枚	当たり算出
	スラブ【暫定単価】 B1000*L1000 T-2 250kg,,	1.000	枚			Ｓ単　18号
	合　　計					
	単　　価					
	＊＊＊　Ｂ単－ 115号　＊＊＊					
	スラブ据付 200kg以上400kg以下		枚		1.000 枚	当たり算出
	スラブ据付 200kg以上400kg以下	1.000	枚			Ｔ単　 1号
	合　　計					
	単　　価					
	＊＊＊　Ｂ単－ 116号　＊＊＊					
	緩衝材		㎡		1.000 ㎡	当たり算出
	SP 目地板 30m2未満,計上する,目地板(ゴム発泡体) t=10㎜	1.000	㎡			Ｓ単　58号
	合　　計					
	単　　価					

事業名	農業水利施設保全対策事業（長寿命化）（農業水路等長寿命化・防災減災事業）　那賀川南岸２期地区
工事名	Ｒ７阿耕　長寿命化　那賀川南岸２期　上中２工事（担い手確保型）（着手日指定型）

コード	名　称（規　格）	数　量	単位	単　価	金　額	備　考
	＊＊＊　B単－ 117号　＊＊＊					
	差し筋 SD295A D13		ton		1.000 ton	当たり算出
	【鉄筋工】 SD295,D13,一般構造物,10t未満,－,無し,差筋及び杭頭処理,10%未満	1.000	ton			Ｓ単　32号
	合　　計					
	単　　価					
	＊＊＊　B単－ 118号　＊＊＊					
	プレキャスト床版(材料費) B900*L1000 T-2 225kg		枚		1.000 枚	当たり算出
	スラブ【暫定単価】 B900*L1000 T-2 225kg,,	1.000	枚			Ｓ単　20号
	合　　計					
	単　　価					
	＊＊＊　B単－ 119号　＊＊＊					
	スラブ据付 200kg以上400kg以下		枚		1.000 枚	当たり算出
	スラブ据付 200kg以上400kg以下	1.000	枚			Ｔ単　1号
	合　　計					
	単　　価					

事業名	農業水利施設保全対策事業（長寿命化）（農業水路等長寿命化・防災減災事業）　那賀川南岸２期地区
工事名	Ｒ７阿耕　長寿命化　那賀川南岸２期　上中２工事（担い手確保型）（着手日指定型）

コード	名　称（規　格）	数　量	単位	単　価	金　額	備　考
	＊＊＊　B単－ 120号　＊＊＊					
	緩衝材 ゴム発泡体,t=10㎜		㎡		1.000 ㎡	当たり算出
	SP 目地板 30m2未満,計上する,目地板(ゴム発泡体) t=10㎜	1.000	㎡			S単　58号
	合　　計					
	単　　価					
	＊＊＊　B単－ 121号　＊＊＊					
	差し筋 SD295A D13		ton		1.000 ton	当たり算出
	【鉄筋工】 SD295,D13,一般構造物,10t未満,－,無し,差筋及び杭頭処理,10%未満	1.000	ton			S単　32号
	合　　計					
	単　　価					
	＊＊＊　B単－ 122号　＊＊＊					
	等辺山形鋼 SUS304 75*75*t6		kg		1.000 kg	当たり算出
	等辺山形鋼 75*75*t6 SUS304,,	1.000	kg			S単　21号
	合　　計					
	単　　価					

事業名	農業水利施設保全対策事業（長寿命化）（農業水路等長寿命化・防災減災事業）　那賀川南岸２期地区
工事名	Ｒ７阿耕　長寿命化　那賀川南岸２期　上中２工事（担い手確保型）（着手日指定型）

コード	名　称（規　格）	数　量	単位	単　価	金　額	備　考
	＊＊＊　Ｂ単－ 123号　＊＊＊					
	アンカーボルト M10*70 SUS304		本		1.000 本	当たり算出
	アンカーボルト M10*70 SUS304,,	1.000	本			Ｓ単　22号
	合　　計					
	単　　価					
	＊＊＊　Ｂ単－ 124号　＊＊＊					
	取水口 VP管布設工,VP,φ200mm		箇所		1.000 箇所	当たり算出
	硬質ﾎﾟﾘ塩化ﾋﾞﾆﾙ管人力布設 VP,200mm,直管(両差し口),4.0m管,0箇所	1.500	m			Ｓ単　34号
	90°ベンド φ200 VP,,	1.000	個			Ｓ単　23号
	合　　計					
	単　　価					
	＊＊＊　Ｂ単－ 125号　＊＊＊					
	排水口 型枠,小型構造物		箇所		1.000 箇所	当たり算出
	SP 型枠 一般型枠,小型構造物	0.100	㎡			Ｓ単　55号
	合　　計					

事業名	農業水利施設保全対策事業（長寿命化）（農業水路等長寿命化・防災減災事業）　那賀川南岸２期地区
工事名	Ｒ７阿耕　長寿命化　那賀川南岸２期　上中２工事（担い手確保型）（着手日指定型）

コード	名　称（規　格）	数　量	単位	単　価	金　額	備　考
	単　　価					
	＊＊＊　B単－ 126号　＊＊＊					
	コンクリート σck≧18N/mm2		m3		1.000 m3	当たり算出
	SP コンクリート 小型構造物,ﾊﾞｯｸﾎｳ(ｸﾚｰﾝ機能付)打設,計上する,-,一般養生,-,-,-,なし,18-8-	1.000	m3			Ｓ単　67号
	25(20)(高炉B) W/C60%					
	合　　計					
	単　　価					
	＊＊＊　B単－ 127号　＊＊＊					
	型枠 小型構造物		㎡		1.000 ㎡	当たり算出
	SP 型枠 一般型枠,小型構造物	1.000	㎡			Ｓ単　55号
	合　　計					
	単　　価					
	＊＊＊　B単－ 128号　＊＊＊					
	コンクリート σck≧18N/mm2		m3		1.000 m3	当たり算出
	SP コンクリート 小型構造物,ﾊﾞｯｸﾎｳ(ｸﾚｰﾝ機能付)打設,計上する,-,一般養生,-,-,-,なし,18-8-	1.000	m3			Ｓ単　67号

事業名	農業水利施設保全対策事業（長寿命化）（農業水路等長寿命化・防災減災事業）　那賀川南岸２期地区
工事名	Ｒ７阿耕　長寿命化　那賀川南岸２期　上中２工事（担い手確保型）（着手日指定型）

コード	名　称（規　格）	数　量	単位	単　価	金　額	備　考
	25(20)(高炉B) W/C60%					
	合　　計					
	単　　価					
	＊＊＊　B単－ 129号　＊＊＊					
	型枠 小型構造物		㎡		1.000 ㎡	当たり算出
	SP 型枠 一般型枠,小型構造物	1.000	㎡			Ｓ単　55号
	合　　計					
	単　　価					
	＊＊＊　B単－ 130号　＊＊＊					
	基礎砕石 RC-40 t=100		㎡		1.000 ㎡	当たり算出
	SP 基礎砕石 7.5㎝を超え12.5㎝以下,計上する,なし,再生クラッシャラン RC-40 40～0㎜	1.000	㎡			Ｓ単　54号
	合　　計					
	単　　価					
	＊＊＊　B単－ 131号　＊＊＊					
	目地材 ゴム発泡体,t=10㎜		㎡		1.000 ㎡	当たり算出

事業名	農業水利施設保全対策事業（長寿命化）（農業水路等長寿命化・防災減災事業）　那賀川南岸２期地区
工事名	Ｒ７阿耕　長寿命化　那賀川南岸２期　上中２工事（担い手確保型）（着手日指定型）

コード	名　称（規　格）	数　量	単位	単　価	金　額	備　考
	SP 目地板 30m2未満,計上する,目地板(ゴム発泡体) t=10mm	1.000	㎡			Ｓ単　58号
	合　　計					
	単　　価					
	＊＊＊　Ｂ単－ 132号　＊＊＊					
	コンクリート σck≧18N/mm2		m3		1.000 m3	当たり算出
	SP コンクリート 小型構造物,ﾊﾞｯｸﾎｳ(ｸﾚｰﾝ機能付)打設,計上する,-,一般養生,-,-,-,なし,18-8-	1.000	m3			Ｓ単　67号
	25(20)(高炉B) W/C60%					
	合　　計					
	単　　価					
	＊＊＊　Ｂ単－ 133号　＊＊＊					
	基礎砕石 RC-40 t=100		㎡		1.000 ㎡	当たり算出
	SP 基礎砕石 7.5cmを超え12.5cm以下,計上する,なし,再生クラッシャラン RC-40 40～0mm	1.000	㎡			Ｓ単　54号
	合　　計					
	単　　価					
	＊＊＊　Ｂ単－ 134号　＊＊＊					

事業名	農業水利施設保全対策事業（長寿命化）（農業水路等長寿命化・防災減災事業）　那賀川南岸２期地区
工事名	Ｒ７阿耕　長寿命化　那賀川南岸２期　上中２工事（担い手確保型）（着手日指定型）

コード	名　称（規　格）	数　量	単位	単　価	金　額	備　考
	コンクリート σck≧18N/mm2		m3		1.000 m3	当たり算出
	SP コンクリート 小型構造物,ﾊﾞｯｸﾎｳ(ｸﾚｰﾝ機能付)打設,計上する,-,一般養生,-,-,-,なし,18-8-25(20)(高炉B) W/C60%	1.000	m3			Ｓ単　67号
	合　　計					
	単　　価					
	＊＊＊　Ｂ単－ 135号　＊＊＊					
	型枠 小型構造物		㎡		1.000 ㎡	当たり算出
	SP 型枠 一般型枠,小型構造物	1.000	㎡			Ｓ単　55号
	合　　計					
	単　　価					
	＊＊＊　Ｂ単－ 136号　＊＊＊					
	既設管復旧 VP,VU		式		1.000 式	当たり算出
	硬質ﾎﾟﾘ塩化ﾋﾞﾆﾙ管人力布設 VP,150mm,直管(両差し口),4.0m管,1箇所	0.650	m			Ｓ単　35号
	硬質ﾎﾟﾘ塩化ﾋﾞﾆﾙ管人力布設 VP,100mm,直管(両差し口),4.0m管,1箇所	0.650	m			Ｓ単　36号
	硬質ポリ塩化ビニル管 薄肉管VU　径40　長4.0m,,	0.800	m			Ｓ単　24号
	硬質ﾎﾟﾘ塩化ﾋﾞﾆﾙ管人力布設 VU,125mm,直管(両差し口),4.0m管,1箇所	0.650	m			Ｓ単　37号

事業名	農業水利施設保全対策事業（長寿命化）（農業水路等長寿命化・防災減災事業）　那賀川南岸２期地区
工事名	Ｒ７阿耕　長寿命化　那賀川南岸２期　上中２工事（担い手確保型）（着手日指定型）

コード	名　称（規　格）	数　量	単位	単　価	金　額	備　考
	合　　計					
	単　　価					
	＊＊＊　Ｂ単－ 137号　＊＊＊					
	上層路盤 RC-30　t=100		㎡		1.000 ㎡	当たり算出
	SP 上層路盤（車道・路肩部） 路盤材,路盤材（各種）砕石材,-,-,1層施工,なし,0mm,100mm	1.000	㎡			Ｓ単　60号
	合　　計					
	単　　価					
	＊＊＊　Ｂ単－ 138号　＊＊＊					
	表層 密粒度ｱｽｺﾝ(13)　t=40		㎡		1.000 ㎡	当たり算出
	SP 表層（車道・路肩部） 1.4m以上3.0m以下,40mm,各種(2.30以上2.40t/m3未満),無し,なし,密粒度ｱｽｺﾝ(	1.000	㎡			Ｓ単　61号
	20)					
	合　　計					
	単　　価					
	＊＊＊　Ｂ単－ 139号　＊＊＊					
	コンクリート σck≧18N/mm2		m3		1.000 m3	当たり算出

事業名	農業水利施設保全対策事業（長寿命化）（農業水路等長寿命化・防災減災事業）　那賀川南岸２期地区
工事名	Ｒ７阿耕　長寿命化　那賀川南岸２期　上中２工事（担い手確保型）（着手日指定型）

コード	名　称（規　格）	数　量	単位	単　価	金　額	備　考
	SP コンクリート 小型構造物,ﾊﾞｯｸﾎｳ(ｸﾚｰﾝ機能付)打設,計上する,-,一般養生,-,-,-,なし,18-8-	1.000	m3			Ｓ単　67号
	25(20)(高炉B) W/C60%					
	合　　計					
	単　　価					
	＊＊＊　Ｂ単－ 140号　＊＊＊					
	基礎砕石 RC-40 t=100		㎡		1.000 ㎡	当たり算出
	SP 基礎砕石 7.5cmを超え12.5cm以下,計上する,なし,再生クラッシャラン RC-40 40～0mm	1.000	㎡			Ｓ単　54号
	合　　計					
	単　　価					
	＊＊＊　Ｂ単－ 141号　＊＊＊					
	安定シート 敷設～撤去		㎡		1.000 ㎡	当たり算出
	土工用ﾏｯﾄ(ｼｰﾄ類)敷設・撤去 敷設～撤去	1.000	㎡			Ｓ単　43号
	合　　計					
	単　　価					
	＊＊＊　Ｂ単－ 142号　＊＊＊					

事業名	農業水利施設保全対策事業（長寿命化）（農業水路等長寿命化・防災減災事業）　那賀川南岸２期地区
工事名	Ｒ７阿耕　長寿命化　那賀川南岸２期　上中２工事（担い手確保型）（着手日指定型）

コード	名　称（規　格）	数　量	単位	単　価	金　額	備　考
	敷鉄板 設置～賃料～撤去		㎡		1.000 ㎡	当たり算出
	敷鉄板設置・撤去工 設置～賃料～撤去,60,1,なし	1.000	㎡			Ｓ単　42号
	合　　計					
	単　　価					
	＊＊＊　Ｂ単－ 143号　＊＊＊					
	耕地復旧		㎡		1.000 ㎡	当たり算出
	耕地復旧(耕起) 有	1.000	㎡			Ｓ単　38号
	合　　計					
	単　　価					
	＊＊＊　Ｂ単－ 144号　＊＊＊					
	交通誘導警備員 B		人		1.000 人	当たり算出
	交通誘導警備員Ｂ	1.000	人			Ｓ単　8号
	合　　計					
	単　　価					
	＊＊＊　Ｂ単－ 145号　＊＊＊					

事業名	農業水利施設保全対策事業（長寿命化）（農業水路等長寿命化・防災減災事業）　那賀川南岸２期地区
工事名	Ｒ７阿耕　長寿命化　那賀川南岸２期　上中２工事（担い手確保型）（着手日指定型）

コード	名　称（規　格）	数　量	単位	単　価	金　額	備　考
	水替工		式		1.000 式	当たり算出
	排水ポンプ設置撤去（小口径） 口径 50㎜,なし	1.000	箇所			Ｓ単　40号
	排水ポンプ運転（小口径） ,作業時排水,0以上～6未満,商用電源,なし	1.000	箇所			Ｓ単　39号
	合　　計					
	単　　価					
	＊＊＊　Ｂ単－ 146号　＊＊＊					
	廃棄物運搬・処分 廃プラ		ton		1.000 ton	当たり算出
	SP 現場発生品及び支給品運搬 森林 ｸﾚｰﾝ装置付2t積,吊能力2.9t,無し,8.5㎞以下	1.000	ton			Ｓ単　64号
	処分費 廃プラ	1.000	ton			Ｓ単　29号
	合　　計					
	単　　価					
	＊＊＊　Ｂ単－ 147号　＊＊＊					
	仮設材輸送		ton		1.000 ton	当たり算出
	輸送費(仮設材) ,12㎜以内,10㎞まで,往復計上,計上する(敷鉄板),基地(積込･取卸),,	1.000	ton			Ｓ単　44号
	合　　計					
	単　　価					

事業名	農業水利施設保全対策事業（長寿命化）（農業水路等長寿命化・防災減災事業）　那賀川南岸２期地区
工事名	Ｒ７阿耕　長寿命化　那賀川南岸２期　上中２工事（担い手確保型）（着手日指定型）

コード	名　称（規　格）	数　量	単位	単　価	金　額	備　考
	＊＊＊　Ｂ単－ 148号　＊＊＊					
	土壌分析試験費		式		1.000 式	当たり算出
	土壌分析試験費 条例第58条,規則第35条(諸経費含,29項目,銅含む),,	1.000	式			Ｓ単　25号
	合　　計					
	単　　価					

事業名	農業水利施設保全対策事業（長寿命化）（農業水路等長寿命化・防災減災事業）　那賀川南岸２期地区
工事名	Ｒ７阿耕　長寿命化　那賀川南岸２期　上中２工事（担い手確保型）（着手日指定型）

コード	名　称	数　量	単位	単　価	金　額	備　考
	＊＊＊　Ｓ単－ 1号　＊＊＊					
	締固工(振動ﾛｰﾗ締固め2.5m未満)		m3		1.000 日	当たり算出
	締固工(振動ﾛｰﾗ締固め2.5m未満) 築堤・埋戻,3.0～4.0ton,なし			基本給時間:8.0 深夜時間:0.0	超勤時間:0.0 週休:4週8休以上	
	1)工種区分 2)規格区分(ton)	築堤・埋戻 3.0～4.0ton		時間的制約:なし 夜間制約作業時間:0.0	制約作業時間:0.0	
	3)長期割引単価区分	なし				
	振動ﾛｰﾗ[搭乗式･ｺﾝﾊﾞｲﾝﾄﾞ型･～超低･排対型(～3次)]	1.600	日			<賃料>
	軽油 ﾊﾟﾄﾛｰﾙ給油	17.000	L			
	運転手（特殊）	1.000	人			
	合　　計					算出数量 86.000 m3
	単　　価		m3			
	＊＊＊　Ｓ単－ 2号　＊＊＊					
	締固工(振動ﾛｰﾗ締固め2.5m未満)		m3		1.000 日	当たり算出
	締固工(振動ﾛｰﾗ締固め2.5m未満) 築堤・埋戻,0.8～1.1ton,なし			基本給時間:8.0 深夜時間:0.0	超勤時間:0.0 週休:4週8休以上	
	1)工種区分 2)規格区分(ton)	築堤・埋戻 0.8～1.1ton		時間的制約:なし 夜間制約作業時間:0.0	制約作業時間:0.0	
	3)長期割引単価区分	なし				
	振動ﾛ-ﾗ[ﾊﾝﾄﾞｶﾞｲﾄﾞ式]	1.440	日			<賃料>
	軽油 ﾊﾟﾄﾛｰﾙ給油	5.700	L			

事業名	農業水利施設保全対策事業（長寿命化）（農業水路等長寿命化・防災減災事業）　那賀川南岸２期地区
工事名	Ｒ７阿耕　長寿命化　那賀川南岸２期　上中２工事（担い手確保型）（着手日指定型）

コード	名　称	数　量	単位	単　価	金　額	備　考
	特殊作業員	1.000	人			
	合　計					算出数量 50.000 m3
	単　価		m3			
	＊＊＊　Ｓ単－ 3号　＊＊＊					
	ﾊﾞｯｸﾎｳ[ｸﾛｰﾗ型･ｸﾚｰﾝ･～超低･排対型(～2014)]		日		1.000 各単位	当たり算出
	ﾊﾞｯｸﾎｳ[ｸﾛｰﾗ型･ｸﾚｰﾝ･～超低･排対型(～2014)] 標準ﾊﾞｹｯﾄ容量 山積0.28m3（平積0.2m3）吊能力1.7t			基本給時間:8.0 深夜時間:0.0	超勤時間:0.0 週休:4週8休以上	
	1)機械器具賃料コード 2)機械器具規格	標準ﾊﾞｹｯﾄ容量 山積0.28m3（平・・		時間的制約:なし 夜間制約作業時間:0.0	制約作業時間:0.0	
	3)単価の入力					
	ﾊﾞｯｸﾎｳ[ｸﾛｰﾗ型･ｸﾚｰﾝ･～超低･排対型(～2014)]	1.000	日			<賃料>
	合　計					算出数量 1.000 各単位
	単　価					
	＊＊＊　Ｓ単－ 4号　＊＊＊					
	運転手（特殊）		人		1.000 人	当たり算出
	運転手（特殊）			基本給時間:8.0 深夜時間:0.0	超勤時間:0.0 週休:4週8休以上	
	1)労務ｺｰﾄﾞ 2)労務単価算定区分			時間的制約:なし 夜間制約作業時間:0.0	制約作業時間:0.0	
	運転手（特殊）	1.000	人			

事業名	農業水利施設保全対策事業（長寿命化）（農業水路等長寿命化・防災減災事業）　那賀川南岸２期地区
工事名	Ｒ７阿耕　長寿命化　那賀川南岸２期　上中２工事（担い手確保型）（着手日指定型）

コード	名　称	数　量	単位	単　価	金　額	備　考
	合　計					算出数量 1.000 人
	単　価					
	＊＊＊　S単－ 5号　＊＊＊					
	普通作業員		人		1.000 人	当たり算出
	普通作業員			基本給時間:8.0 深夜時間:0.0	超勤時間:0.0 週休:4週8休以上	
	1)労務ｺｰﾄﾞ 2)労務単価算定区分			時間的制約:なし 夜間制約作業時間:0.0	制約作業時間:0.0	
	普通作業員	1.000	人			
	合　計					算出数量 1.000 人
	単　価					
	＊＊＊　S単－ 6号　＊＊＊					
	土木一般世話役		人		1.000 人	当たり算出
	土木一般世話役			基本給時間:8.0 深夜時間:0.0	超勤時間:0.0 週休:4週8休以上	
	1)労務ｺｰﾄﾞ 2)労務単価算定区分			時間的制約:なし 夜間制約作業時間:0.0	制約作業時間:0.0	
	土木一般世話役	1.000	人			
	合　計					算出数量 1.000 人
	単　価					

事業名	農業水利施設保全対策事業（長寿命化）（農業水路等長寿命化・防災減災事業）　那賀川南岸２期地区
工事名	Ｒ７阿耕　長寿命化　那賀川南岸２期　上中２工事（担い手確保型）（着手日指定型）

コード	名　称	数　量	単位	単　価	金　額	備　考
	＊＊＊　Ｓ単－ 7号　＊＊＊					
	特殊作業員		人		1.000 人	当たり算出
	特殊作業員			基本給時間:8.0 深夜時間:0.0	超勤時間:0.0 週休:4週8休以上	
	1)労務ｺｰﾄﾞ 2)労務単価算定区分			時間的制約:なし 夜間制約作業時間:0.0	制約作業時間:0.0	
	特殊作業員	1.000	人			
	合　計					算出数量 1.000 人
	単　価					
	＊＊＊　Ｓ単－ 8号　＊＊＊					
	交通誘導警備員Ｂ		人		1.000 人	当たり算出
	交通誘導警備員Ｂ			基本給時間:8.0 深夜時間:0.0	超勤時間:0.0 週休:4週8休以上	
	1)労務ｺｰﾄﾞ 2)労務単価算定区分			時間的制約:なし 夜間制約作業時間:0.0	制約作業時間:0.0	
	交通誘導警備員Ｂ	1.000	人			
	合　計					算出数量 1.000 人
	単　価					
	＊＊＊　Ｓ単－ 9号　＊＊＊					

事業名	農業水利施設保全対策事業（長寿命化）（農業水路等長寿命化・防災減災事業）　那賀川南岸２期地区
工事名	Ｒ７阿耕　長寿命化　那賀川南岸２期　上中２工事（担い手確保型）（着手日指定型）

コード	名　称	数　量	単位	単　価	金　額	備　考
	樹脂アンカー		本		1.000 各単位	当たり算出
	樹脂アンカー D13用,,			基本給時間:8.0 深夜時間:0.0	超勤時間:0.0 週休:4週8休以上	
	1)資材区分 2)地域資材単価コード（P）			時間的制約:なし 夜間制約作業時間:0.0	制約作業時間:0.0	
	3)地区資材単価コード（J） 4)施設機械資材単価コード（K）					
	樹脂アンカー D13用	1.000	本			
	合　計					算出数量 1.000 各単位
	単　価					
	＊＊＊　S単－ 10号　＊＊＊					
	溶接金網　丸鉄線		㎡		1.000 各単位	当たり算出
	溶接金網　丸鉄線 6×150×150mm,,			基本給時間:8.0 深夜時間:0.0	超勤時間:0.0 週休:4週8休以上	
	1)資材区分 2)地域資材単価コード（P）			時間的制約:なし 夜間制約作業時間:0.0	制約作業時間:0.0	
	3)地区資材単価コード（J） 4)施設機械資材単価コード（K）					
	溶接金網　丸鉄線 6×150×150mm	1.000	㎡			
	合　計					算出数量 1.000 各単位
	単　価					
	＊＊＊　S単－ 11号　＊＊＊					

事業名	農業水利施設保全対策事業（長寿命化）（農業水路等長寿命化・防災減災事業）　那賀川南岸２期地区
工事名	Ｒ７阿耕　長寿命化　那賀川南岸２期　上中２工事（担い手確保型）（着手日指定型）

コード	名　称	数　量	単位	単　価	金　額	備　考
	自由勾配側溝【暫定単価】		本		1.000 各単位	当たり算出
	自由勾配側溝【暫定単価］ B600*H600*L2000 965kg,,			基本給時間:8.0 深夜時間:0.0	超勤時間:0.0 週休:4週8休以上	
	1)資材区分 2)地域資材単価コード（Ｐ）			時間的制約:なし 夜間制約作業時間:0.0	制約作業時間:0.0	
	3)地区資材単価コード（Ｊ） 4)施設機械資材単価コード（Ｋ）					
	自由勾配側溝【暫定単価】 B600*H600*L2000 965kg	1.000	本			
	合　計					算出数量 1.000 各単位
	単　価					
	＊＊＊　Ｓ単－ 12号　＊＊＊					
	自由勾配側溝【暫定単価】		本		1.000 各単位	当たり算出
	自由勾配側溝【暫定単価］ B600*H600*L684/1020(斜),,			基本給時間:8.0 深夜時間:0.0	超勤時間:0.0 週休:4週8休以上	
	1)資材区分 2)地域資材単価コード（Ｐ）			時間的制約:なし 夜間制約作業時間:0.0	制約作業時間:0.0	
	3)地区資材単価コード（Ｊ） 4)施設機械資材単価コード（Ｋ）					
	自由勾配側溝【暫定単価】 B600*H600*L684/1020(斜)	1.000	本			
	合　計					算出数量 1.000 各単位
	単　価					
	＊＊＊　Ｓ単－ 13号　＊＊＊					

事業名	農業水利施設保全対策事業（長寿命化）（農業水路等長寿命化・防災減災事業）　那賀川南岸２期地区
工事名	Ｒ７阿耕　長寿命化　那賀川南岸２期　上中２工事（担い手確保型）（着手日指定型）

コード	名　称	数　量	単位	単　価	金　額	備　考
	自由勾配側溝【暫定単価】		本		1.000 各単位	当たり算出
	自由勾配側溝【暫定単価］ B600*H600*L1025/679(斜),,			基本給時間:8.0 深夜時間:0.0	超勤時間:0.0 週休:4週8休以上	
	1)資材区分 2)地域資材単価コード（Ｐ）			時間的制約:なし 夜間制約作業時間:0.0	制約作業時間:0.0	
	3)地区資材単価コード（Ｊ） 4)施設機械資材単価コード（Ｋ）					
	自由勾配側溝【暫定単価】 B600*H600*L1025/679(斜)	1.000	本			
	合　　計					算出数量 1.000 各単位
	単　　価					
	＊＊＊　Ｓ単－ 14号　＊＊＊					
	再生クラッシャラン		m3		1.000 各単位	当たり算出
	再生クラッシャラン RC-40,,			基本給時間:8.0 深夜時間:0.0	超勤時間:0.0 週休:4週8休以上	
	1)資材区分 2)地域資材単価コード（Ｐ）			時間的制約:なし 夜間制約作業時間:0.0	制約作業時間:0.0	
	3)地区資材単価コード（Ｊ） 4)施設機械資材単価コード（Ｋ）					
	再生クラッシャラン RC-40	1.000	m3			
	合　　計					算出数量 1.000 各単位
	単　　価					
	＊＊＊　Ｓ単－ 15号　＊＊＊					

事業名	農業水利施設保全対策事業（長寿命化）（農業水路等長寿命化・防災減災事業）　那賀川南岸２期地区
工事名	Ｒ７阿耕　長寿命化　那賀川南岸２期　上中２工事（担い手確保型）（着手日指定型）

コード	名　称	数　量	単位	単　価	金　額	備　考
	生コンクリート(高炉Ｂ)		m3		1.000 各単位	当たり算出
	生コンクリート(高炉Ｂ) ,18N/mm2　8cm　25(20)mm(W/C=60%以下）,			基本給時間:8.0 深夜時間:0.0	超勤時間:0.0 週休:4週8休以上	
	1)資材区分 2)地域資材単価コード（Ｐ）			時間的制約:なし 夜間制約作業時間:0.0	制約作業時間:0.0	
	3)地区資材単価コード（Ｊ） 4)施設機械資材単価コード（Ｋ）					
	生コンクリート(高炉Ｂ) 18N/mm2　8cm　25(20)mm(W/C=60%以下)	1.000	m3			
	合　　計					算出数量 1.000 各単位
	単　　価					
	＊＊＊　Ｓ単－ 16号　＊＊＊					
	グレーチング		枚		1.000 各単位	当たり算出
	グレーチング 400*500　T-2　110°開閉式,,			基本給時間:8.0 深夜時間:0.0	超勤時間:0.0 週休:4週8休以上	
	1)資材区分 2)地域資材単価コード（Ｐ）			時間的制約:なし 夜間制約作業時間:0.0	制約作業時間:0.0	
	3)地区資材単価コード（Ｊ） 4)施設機械資材単価コード（Ｋ）					
	グレーチング 400*500　T-2　110°開閉式	1.000	枚			
	合　　計					算出数量 1.000 各単位
	単　　価					
	＊＊＊　Ｓ単－ 17号　＊＊＊					

事業名	農業水利施設保全対策事業（長寿命化）（農業水路等長寿命化・防災減災事業）　那賀川南岸２期地区
工事名	Ｒ７阿耕　長寿命化　那賀川南岸２期　上中２工事（担い手確保型）（着手日指定型）

コード	名　称	数　量	単位	単　価	金　額	備　考
	グレーチング		枚		1.000 各単位	当たり算出
	グレーチング T14 B600*L600 落し込式,,			基本給時間:8.0 深夜時間:0.0	超勤時間:0.0 週休:4週8休以上	
	1)資材区分 2)地域資材単価コード（P）			時間的制約:なし 夜間制約作業時間:0.0	制約作業時間:0.0	
	3)地区資材単価コード（J） 4)施設機械資材単価コード（K）					
	グレーチング T14 B600*L600 落し込式	1.000	枚			
	合　計					算出数量 1.000 各単位
	単　価					
	＊＊＊　S単－ 18号　＊＊＊					
	スラブ【暫定単価】		枚		1.000 各単位	当たり算出
	スラブ【暫定単価】 B1000*L1000 T-2 250kg,,			基本給時間:8.0 深夜時間:0.0	超勤時間:0.0 週休:4週8休以上	
	1)資材区分 2)地域資材単価コード（P）			時間的制約:なし 夜間制約作業時間:0.0	制約作業時間:0.0	
	3)地区資材単価コード（J） 4)施設機械資材単価コード（K）					
	スラブ【暫定単価】 B1000*L1000 T-2 250kg	1.000	枚			
	合　計					算出数量 1.000 各単位
	単　価					
	＊＊＊　S単－ 19号　＊＊＊					

事業名	農業水利施設保全対策事業（長寿命化）（農業水路等長寿命化・防災減災事業）　那賀川南岸２期地区
工事名	Ｒ７阿耕　長寿命化　那賀川南岸２期　上中２工事（担い手確保型）（着手日指定型）

コード	名　称	数　量	単位	単　価	金　額	備　考
	軽油		L		1.000 各単位	当たり算出
	軽油 ﾊﾟﾄﾛｰﾙ給油,,			基本給時間:8.0 深夜時間:0.0	超勤時間:0.0 週休:4週8休以上	
	1)資材区分 2)地域資材単価コード（Ｐ）			時間的制約:なし 夜間制約作業時間:0.0	制約作業時間:0.0	
	3)地区資材単価コード（Ｊ） 4)施設機械資材単価コード（Ｋ）					
	軽油 ﾊﾟﾄﾛｰﾙ給油	1.000	L			
	合　　計					算出数量 1.000 各単位
	単　　価					
	＊＊＊　Ｓ単－ 20号　＊＊＊					
	スラブ【暫定単価】		枚		1.000 各単位	当たり算出
	スラブ【暫定単価】 B900*L1000 T-2 225kg,,			基本給時間:8.0 深夜時間:0.0	超勤時間:0.0 週休:4週8休以上	
	1)資材区分 2)地域資材単価コード（Ｐ）			時間的制約:なし 夜間制約作業時間:0.0	制約作業時間:0.0	
	3)地区資材単価コード（Ｊ） 4)施設機械資材単価コード（Ｋ）					
	スラブ【暫定単価】 B900*L1000 T-2 225kg	1.000	枚			
	合　　計					算出数量 1.000 各単位
	単　　価					
	＊＊＊　Ｓ単－ 21号　＊＊＊					

事業名	農業水利施設保全対策事業（長寿命化）（農業水路等長寿命化・防災減災事業）　那賀川南岸２期地区
工事名	Ｒ７阿耕　長寿命化　那賀川南岸２期　上中２工事（担い手確保型）（着手日指定型）

コード	名　称	数　量	単位	単　価	金　額	備　考
	等辺山形鋼		kg		1.000 各単位	当たり算出
	等辺山形鋼 75*75*t6 SUS304,,			基本給時間:8.0 深夜時間:0.0	超勤時間:0.0 週休:4週8休以上	
	1)資材区分 2)地域資材単価コード（Ｐ）			時間的制約:なし 夜間制約作業時間:0.0	制約作業時間:0.0	
	3)地区資材単価コード（Ｊ） 4)施設機械資材単価コード（Ｋ）					
	等辺山形鋼 75*75*t6 SUS304	1.000	kg			
	合　　計					算出数量 1.000 各単位
	単　　価					
	＊＊＊　Ｓ単－ 22号　＊＊＊					
	アンカーボルト		本		1.000 各単位	当たり算出
	アンカーボルト M10*70 SUS304,,			基本給時間:8.0 深夜時間:0.0	超勤時間:0.0 週休:4週8休以上	
	1)資材区分 2)地域資材単価コード（Ｐ）			時間的制約:なし 夜間制約作業時間:0.0	制約作業時間:0.0	
	3)地区資材単価コード（Ｊ） 4)施設機械資材単価コード（Ｋ）					
	アンカーボルト M10*70 SUS304	1.000	本			
	合　　計					算出数量 1.000 各単位
	単　　価					
	＊＊＊　Ｓ単－ 23号　＊＊＊					

事業名	農業水利施設保全対策事業（長寿命化）（農業水路等長寿命化・防災減災事業）　那賀川南岸２期地区
工事名	Ｒ７阿耕　長寿命化　那賀川南岸２期　上中２工事（担い手確保型）（着手日指定型）

コード	名　称	数　量	単位	単　価	金　額	備　考
	90°ベンド		個		1.000 各単位	当たり算出
	90°ベンド φ200 VP,,			基本給時間:8.0 深夜時間:0.0	超勤時間:0.0 週休:4週8休以上	
	1)資材区分 2)地域資材単価コード（P）			時間的制約:なし 夜間制約作業時間:0.0	制約作業時間:0.0	
	3)地区資材単価コード（J） 4)施設機械資材単価コード（K）					
	90°ベンド φ200 VP	1.000	個			
	合　計					算出数量 1.000 各単位
	単　価					
	＊＊＊　S単－ 24号　＊＊＊					
	硬質ポリ塩化ビニル管		m		1.000 各単位	当たり算出
	硬質ポリ塩化ビニル管 薄肉管VU　径40　長4.0m,,			基本給時間:8.0 深夜時間:0.0	超勤時間:0.0 週休:4週8休以上	
	1)資材区分 2)地域資材単価コード（P）			時間的制約:なし 夜間制約作業時間:0.0	制約作業時間:0.0	
	3)地区資材単価コード（J） 4)施設機械資材単価コード（K）					
	硬質ポリ塩化ビニル管 薄肉管VU　径40　長4.0m	1.000	m			
	合　計					算出数量 1.000 各単位
	単　価					
	＊＊＊　S単－ 25号　＊＊＊					

事業名	農業水利施設保全対策事業（長寿命化）（農業水路等長寿命化・防災減災事業）　那賀川南岸２期地区
工事名	Ｒ７阿耕　長寿命化　那賀川南岸２期　上中２工事（担い手確保型）（着手日指定型）

コード	名　称	数　量	単位	単　価	金　額	備　考
	土壌分析試験費		式		1.000 各単位	当たり算出
	土壌分析試験費 条例第58条,規則第35条(諸経費含,29項目,銅含む),,			基本給時間:8.0 深夜時間:0.0	超勤時間:0.0 週休:補正なし	
	1)資材区分 2)地域資材単価コード（Ｐ）			時間的制約:なし 夜間制約作業時間:0.0	制約作業時間:0.0	
	3)地区資材単価コード（Ｊ） 4)施設機械資材単価コード（Ｋ）					
	土壌分析試験費 条例第58条,規則第35条(諸経費含,29項目,銅含む)	1.000	式			
	合　　計					算出数量 1.000 各単位
	単　　価					
	＊＊＊　Ｓ単－ 26号　＊＊＊					
	処分費		m3		1.000 各単位	当たり算出
	処分費 コンクリート殻（無筋）			基本給時間:8.0 深夜時間:0.0	超勤時間:0.0 週休:4週8休以上	
	1)地域資材単価コード 2)資材規格	コンクリート殻（無筋）		時間的制約:なし 夜間制約作業時間:0.0	制約作業時間:0.0	
	3)単価の入力					
	処分費 コンクリート殻（無筋）	1.000	m3			
	合　　計					算出数量 1.000 各単位
	単　　価					
	＊＊＊　Ｓ単－ 27号　＊＊＊					

事業名	農業水利施設保全対策事業（長寿命化）（農業水路等長寿命化・防災減災事業）　那賀川南岸２期地区
工事名	Ｒ７阿耕　長寿命化　那賀川南岸２期　上中２工事（担い手確保型）（着手日指定型）

コード	名　称	数　量	単位	単　価	金　額	備　考
	処分費		m3		1.000	各単位 当たり算出
	処分費 アスファルト殻			基本給時間:8.0 深夜時間:0.0	超勤時間:0.0 週休:4週8休以上	
	1)地域資材単価コード 2)資材規格	アスファルト殻		時間的制約:なし 夜間制約作業時間:0.0	制約作業時間:0.0	
	3)単価の入力					
	処分費 アスファルト殻	1.000	m3			
	合　計					算出数量 1.000 各単位
	単　価					
	＊＊＊　Ｓ単－ 28号　＊＊＊					
	処分費		m3		1.000	各単位 当たり算出
	処分費 土砂			基本給時間:8.0 深夜時間:0.0	超勤時間:0.0 週休:4週8休以上	
	1)地域資材単価コード 2)資材規格	土砂		時間的制約:なし 夜間制約作業時間:0.0	制約作業時間:0.0	
	3)単価の入力					
	処分費 土砂	1.000	m3			
	合　計					算出数量 1.000 各単位
	単　価					
	＊＊＊　Ｓ単－ 29号　＊＊＊					

事業名	農業水利施設保全対策事業（長寿命化）（農業水路等長寿命化・防災減災事業）　那賀川南岸２期地区
工事名	Ｒ７阿耕　長寿命化　那賀川南岸２期　上中２工事（担い手確保型）（着手日指定型）

コード	名　称	数　量	単位	単　価	金　額	備　考
	処分費		ton		1.000 各単位	当たり算出
	処分費 廃プラ			基本給時間:8.0 深夜時間:0.0	超勤時間:0.0 週休:4週8休以上	
	1)地域資材単価コード 2)資材規格	廃プラ		時間的制約:なし 夜間制約作業時間:0.0	制約作業時間:0.0	
	3)単価の入力					
	処分費 廃プラ	1.000	ton			
	合　計					算出数量 1.000 各単位
	単　価					
	＊＊＊　Ｓ単－ 30号　＊＊＊					
	【構造物取壊し】		m3		1.000 m3	当たり算出
	【構造物取壊し】 無筋,なし,機械,昼間施工,する			基本給時間:8.0 深夜時間:0.0	超勤時間:0.0 週休:4週8休以上	
	1)作業区分 2)時間的制約	無筋 なし		時間的制約:なし 夜間制約作業時間:0.0	制約作業時間:0.0	
	3)施工区分Ⅰ 4)施工区分Ⅱ	機械 昼間施工				
	5)低騒音・低振動対策	する				
	構造物とりこわし工無筋構造物 制約無　機械　機労　昼間	1.000	m3			
	合　計					算出数量 1.000 m3
	単　価		m3			

事業名	農業水利施設保全対策事業（長寿命化）（農業水路等長寿命化・防災減災事業）　那賀川南岸２期地区
工事名	Ｒ７阿耕　長寿命化　那賀川南岸２期　上中２工事（担い手確保型）（着手日指定型）

コード	名　称	数　量	単位	単　価	金　額	備　考
	＊＊＊　Ｓ単－ 31号　＊＊＊					
	【鉄筋工】		ton		1.000 ton	当たり算出
	【鉄筋工】 SD295,D13,一般構造物,10t未満,－,無し,一般構造物（切梁無し）,			基本給時間:8.0 深夜時間:0.0	超勤時間:0.0 週休:4週8休以上	
	10%未満			時間的制約:なし 夜間制約作業時間:0.0	制約作業時間:0.0	
	1)規格区分 2)径区分	SD295 D13				
	3)作業区分 4)施工規模	一般構造物 10t未満				
	5)時間的制約 6)夜間作業	－ 無し				
	7)構造物区分 8)太径鉄筋量	一般構造物（切梁無し） 10%未満				
	異形棒鋼 SD295　　D13	1.030	ton			
	鉄筋(一般構造物)	1.150	ton			
	合　　計					算出数量 1.000 ton
	単　　価		ton			
	＊＊＊　Ｓ単－ 32号　＊＊＊					
	【鉄筋工】		ton		1.000 ton	当たり算出
	【鉄筋工】 SD295,D13,一般構造物,10t未満,－,無し,差筋及び杭頭処理,10%未			基本給時間:8.0 深夜時間:0.0	超勤時間:0.0 週休:4週8休以上	
	満			時間的制約:なし 夜間制約作業時間:0.0	制約作業時間:0.0	
	1)規格区分 2)径区分	SD295 D13				

事業名	農業水利施設保全対策事業（長寿命化）（農業水路等長寿命化・防災減災事業）　那賀川南岸２期地区
工事名	Ｒ７阿耕　長寿命化　那賀川南岸２期　上中２工事（担い手確保型）（着手日指定型）

コード	名　称	数　量	単位	単　価	金　額	備　考
	3)作業区分 4)施工規模	一般構造物 10t未満				
	5)時間的制約 6)夜間作業	ー 無し				
	7)構造物区分 8)太径鉄筋量	差筋及び杭頭処理 10%未満				
	異形棒鋼 SD295　　D13	1.030	ton			
	鉄筋(一般構造物)	1.090	ton			
	合　計					算出数量 1.000 ton
	単　価		ton			
	＊＊＊　Ｓ単－ 33号　＊＊＊					
	【排水構造物工】		m		1.000 [各単位]	当たり算出
	【排水構造物工】 自由勾配側溝,昼間施工,L=2000,1000kgを超え2000kg/個以下,なし,			基本給時間:8.0 深夜時間:0.0	超勤時間:0.0 週休:4週8休以上	
	基礎砕石の施工有り,-			時間的制約:なし 夜間制約作業時間:0.0	制約作業時間:0.0	
	1)施工区分Ⅰ 2)施工区分Ⅱ	自由勾配側溝 昼間施工				
	3)規格Ⅰ 4)規格Ⅱ	L=2000 1000kgを超え2000kg/個以下				
	5)時間的制約 10)再利用撤去の有無	なし -				
	11)基礎砕石の施工有無	基礎砕石の施工有り				
	排水構造物工 自由勾配側溝 時間的制約無 L=2000mm 1000を超え2000kg/個以下 機・労 昼間単価	1.000	m			
	合　計					算出数量 1.000 [各単位]

事業名	農業水利施設保全対策事業（長寿命化）（農業水路等長寿命化・防災減災事業）　那賀川南岸２期地区
工事名	Ｒ７阿耕　長寿命化　那賀川南岸２期　上中２工事（担い手確保型）（着手日指定型）

コード	名　称	数　量	単位	単　価	金　額	備　考
	単　　価		[各単位]			
	＊＊＊　Ｓ単－ 34号　＊＊＊					
	硬質ﾎﾟﾘ塩化ﾋﾞﾆﾙ管人力布設		m		10.000 m	当たり算出
	硬質ﾎﾟﾘ塩化ﾋﾞﾆﾙ管人力布設 VP,200㎜,直管(両差し口),4.0m管,0箇所			基本給時間:8.0 深夜時間:0.0	超勤時間:0.0 週休:4週8休以上	
	1)管種区分 2)管径区分(㎜)	VP 200㎜		時間的制約:なし 夜間制約作業時間:0.0	制約作業時間:0.0	
	3)形状区分 4)管長区分	直管(両差し口) 4.0m管				
	5)接合箇所	0箇所				
	硬質ポリ塩化ビニル管 一般管VP　径200　長4.0m	2.440	本			
	雑材料費	0.020				
	土木一般世話役	0.100	人			
	特殊作業員	0.160	人			
	普通作業員	0.220	人			
	合　　計					算出数量 10.000 m
	単　　価		m			
	＊＊＊　Ｓ単－ 35号　＊＊＊					
	硬質ﾎﾟﾘ塩化ﾋﾞﾆﾙ管人力布設		m		10.000 m	当たり算出

事業名	農業水利施設保全対策事業（長寿命化）（農業水路等長寿命化・防災減災事業）　那賀川南岸２期地区
工事名	Ｒ７阿耕　長寿命化　那賀川南岸２期　上中２工事（担い手確保型）（着手日指定型）

コード	名　称	数　量	単位	単　価	金　額	備　考
	硬質ﾎﾟﾘ塩化ﾋﾞﾆﾙ管人力布設 VP,150㎜,直管(両差し口),4.0m管,1箇所			基本給時間:8.0 深夜時間:0.0	超勤時間:0.0 週休:4週8休以上	
	1)管種区分 2)管径区分(㎜)	VP 150㎜		時間的制約:なし 夜間制約作業時間:0.0	制約作業時間:0.0	
	3)形状区分 4)管長区分	直管(両差し口) 4.0m管				
	5)接合箇所	1箇所				
	硬質ポリ塩化ビニル管 一般管VP　径150　長4.0m	2.440	本			
	雑材料費	0.021				
	土木一般世話役	0.100	人			
	特殊作業員	0.140	人			
	普通作業員	0.210	人			
	合　　計					算出数量 10.000 m
	単　　価		m			
	＊＊＊　Ｓ単－ 36号　＊＊＊					
	硬質ﾎﾟﾘ塩化ﾋﾞﾆﾙ管人力布設		m		10.000 m	当たり算出
	硬質ﾎﾟﾘ塩化ﾋﾞﾆﾙ管人力布設 VP,100㎜,直管(両差し口),4.0m管,1箇所			基本給時間:8.0 深夜時間:0.0	超勤時間:0.0 週休:4週8休以上	
	1)管種区分 2)管径区分(㎜)	VP 100㎜		時間的制約:なし 夜間制約作業時間:0.0	制約作業時間:0.0	
	3)形状区分 4)管長区分	直管(両差し口) 4.0m管				
	5)接合箇所	1箇所				

事業名	農業水利施設保全対策事業（長寿命化）（農業水路等長寿命化・防災減災事業）　那賀川南岸２期地区
工事名	Ｒ７阿耕　長寿命化　那賀川南岸２期　上中２工事（担い手確保型）（着手日指定型）

コード	名　称	数　量	単位	単　価	金　額	備　考
	硬質ポリ塩化ビニル管 一般管VP　径100　長4.0m	2.440	本			
	雑材料費	0.021				
	土木一般世話役	0.090	人			
	特殊作業員	0.130	人			
	普通作業員	0.190	人			
	合　　計					算出数量 10.000 m
	単　　価		m			
	＊＊＊　Ｓ単－ 37号　＊＊＊					
	硬質ﾎﾟﾘ塩化ﾋﾞﾆﾙ管人力布設		m		10.000 m	当たり算出
	硬質ﾎﾟﾘ塩化ﾋﾞﾆﾙ管人力布設 VU,125mm,直管(両差し口),4.0m管,1箇所			基本給時間:8.0 深夜時間:0.0	超勤時間:0.0 週休:4週8休以上	
	1)管種区分 2)管径区分(mm)	VU 125mm		時間的制約:なし 夜間制約作業時間:0.0	制約作業時間:0.0	
	3)形状区分 4)管長区分	直管(両差し口) 4.0m管				
	5)接合箇所	1箇所				
	硬質ポリ塩化ビニル管 薄肉管VU　径125　長4.0m	2.440	本			
	雑材料費	0.021				
	土木一般世話役	0.100	人			
	特殊作業員	0.140	人			

事業名	農業水利施設保全対策事業（長寿命化）（農業水路等長寿命化・防災減災事業）　那賀川南岸２期地区
工事名	Ｒ７阿耕　長寿命化　那賀川南岸２期　上中２工事（担い手確保型）（着手日指定型）

コード	名　称	数　量	単位	単　価	金　額	備　考
	普通作業員	0.210	人			
	合　計					算出数量 10.000 m
	単　価		m			
	＊＊＊　Ｓ単－ 38号　＊＊＊					
	耕地復旧(耕起)		㎡		100.000 ㎡	当たり算出
	耕地復旧(耕起) 有			基本給時間:8.0 深夜時間:0.0	超勤時間:0.0 週休:4週8休以上	
	1)石礫、雑物除去	有		時間的制約:なし 夜間制約作業時間:0.0	制約作業時間:0.0	
	普通作業員	0.070	人			
	農用ﾄﾗｸﾀ[乗用･ﾎｲｰﾙ型]	0.290	時間			<損料>
	軽油 ﾊﾟﾄﾛｰﾙ給油	0.800	L			
	運転手（一般）	0.060	人			
	諸雑費 14%	0.140				
	合　計					算出数量 100.000 ㎡
	単　価		㎡			
	＊＊＊　Ｓ単－ 39号　＊＊＊					
	排水ポンプ運転（小口径）		箇所		1.000 箇所	当たり算出

事業名	農業水利施設保全対策事業（長寿命化）（農業水路等長寿命化・防災減災事業）　那賀川南岸２期地区
工事名	Ｒ７阿耕　長寿命化　那賀川南岸２期　上中２工事（担い手確保型）（着手日指定型）

コード	名　称	数　量	単位	単　価	金　額	備　考
	排水ポンプ運転（小口径） ,作業時排水,0以上～6未満,商用電源,なし			基本給時間:8.0 深夜時間:0.0	超勤時間:0.0 週休:4週8休以上	
	1)運転日数 2)排水方法	 作業時排水		時間的制約:なし 夜間制約作業時間:0.0	制約作業時間:0.0	
	3)排水量(m3/h) 4)動力源区分	0以上～6未満 商用電源				
	5)長期割引単価区分（賃料機械）	なし				
	使用電力料金 低圧用業持1年未満	76.000	kWh			
	特殊作業員	2.000	人			
	諸雑費	0.230				
	合　　計					算出数量 1.000 箇所
	単　　価					
	＊＊＊　Ｓ単－ 40号　＊＊＊					
	排水ポンプ設置撤去（小口径）		箇所		1.000 箇所	当たり算出
	排水ポンプ設置撤去（小口径） 口径 50mm,なし			基本給時間:8.0 深夜時間:0.0	超勤時間:0.0 週休:4週8休以上	
	1)ポンプ規格 2)長期割引単価区分（賃料機械）	口径 50mm なし		時間的制約:なし 夜間制約作業時間:0.0	制約作業時間:0.0	
	土木一般世話役	0.300	人			
	普通作業員	0.500	人			
	合　　計					算出数量 1.000 箇所
	単　　価		箇所			

事業名	農業水利施設保全対策事業（長寿命化）（農業水路等長寿命化・防災減災事業）　那賀川南岸２期地区
工事名	Ｒ７阿耕　長寿命化　那賀川南岸２期　上中２工事（担い手確保型）（着手日指定型）

コード	名　称	数　量	単位	単　価	金　額	備　考
	＊＊＊　Ｓ単－ 41号　＊＊＊					
	支保工		空m3		100.000 空m3	当たり算出
	支保工 パイプサポート支保,40KN/㎡以下,なし			基本給時間:8.0 深夜時間:0.0	超勤時間:0.0 週休:4週8休以上	
	1)施工区分 2)支保耐力KN/㎡	パイプサポート支保 40KN/㎡以下		時間的制約:なし 夜間制約作業時間:0.0	制約作業時間:0.0	
	3)長期割引単価区分(賃料機械)	なし				
	土木一般世話役	2.600	人			
	型わく工	4.700	人			
	とび工	2.200	人			
	普通作業員	5.100	人			
	諸雑費	0.150				
	合　計					算出数量 100.000 空m3
	単　価		空m3			
	＊＊＊　Ｓ単－ 42号　＊＊＊					
	敷鉄板設置・撤去工		㎡		1,000.000 ㎡	当たり算出
	敷鉄板設置・撤去工 設置～賃料～撤去,60,1,なし			基本給時間:8.0 深夜時間:0.0	超勤時間:0.0 週休:4週8休以上	
	1)施工区分 2)供用日数	設置～賃料～撤去 60		時間的制約:なし 夜間制約作業時間:0.0	制約作業時間:0.0	

事業名	農業水利施設保全対策事業（長寿命化）（農業水路等長寿命化・防災減災事業）　那賀川南岸２期地区
工事名	Ｒ７阿耕　長寿命化　那賀川南岸２期　上中２工事（担い手確保型）（着手日指定型）

コード	名　称	数　量	単位	単　価	金　額	備　考
	3)使用回数 4)長期割引単価区分(賃料機械)	1 なし				
	敷鉄板 22*1524*6096　［賃料］	1,000.000	㎡供用日			
	敷鉄板 22*1524*6096　［整備費］	1,000.000	㎡			
	特殊作業員	2.900	人			
	普通作業員	2.900	人			
	ﾊﾞｯｸﾎｳ[ｸﾛｰﾗ型・ｸﾚｰﾝ・～超低・排対型(～2014)]	3.310	日			<賃料>
	軽油 ﾊﾟﾄﾛｰﾙ給油	345.000	L			
	運転手（特殊）	2.900	人			
	合　　計					算出数量 1,000.000 ㎡
	単　　価		㎡			
	＊＊＊　Ｓ単－ 43号　＊＊＊					
	土工用ﾏｯﾄ(ｼｰﾄ類)敷設・撤去		㎡		100.000 ㎡	当たり算出
	土工用ﾏｯﾄ(ｼｰﾄ類)敷設・撤去 敷設～撤去			基本給時間:8.0 深夜時間:0.0	超勤時間:0.0 週休:4週8休以上	
	1)施工区分 2)土木安定用材の1㎡当たり単価	敷設～撤去		時間的制約:なし 夜間制約作業時間:0.0	制約作業時間:0.0	
	土木安定用材（マット・シート類）	104.000	㎡			
	普通作業員	0.480	人			
	合　　計					算出数量 100.000 ㎡

事業名	農業水利施設保全対策事業（長寿命化）（農業水路等長寿命化・防災減災事業）　那賀川南岸２期地区
工事名	Ｒ７阿耕　長寿命化　那賀川南岸２期　上中２工事（担い手確保型）（着手日指定型）

コード	名　称	数　量	単位	単　価	金　額	備　考
	単　　価		㎡			
	＊＊＊　Ｓ単－ 44号　＊＊＊					
	輸送費(仮設材)		ton		1.000 ton	当たり算出
	輸送費(仮設材) ,12m以内,10kmまで,往復計上,計上する(敷鉄板),基地(積込･取卸),			基本給時間:8.0 深夜時間:0.0	超勤時間:0.0 週休:4週8休以上	
	,			時間的制約:なし 夜間制約作業時間:0.0	制約作業時間:0.0	
	1)使用単価区分 2)運賃料金(円/ton)					
	3)製品長 4)運搬距離(片道)	12m以内 10kmまで				
	5)計上方法 6)積卸し計上区分	往復計上 計上する(敷鉄板)				
	7)積卸し区分(敷鉄板) 9)冬期割増率（実数)	基地(積込･取卸)				
	10)深夜早朝割増率（実数)					
	仮設材輸送運賃料金 10km以下　製品長12m以内	1.000	ton			
	積卸し費 積込み･取卸し	1.000	ton			
	合　　計					算出数量 1.000 ton
	単　　価		ton			
	＊＊＊　Ｓ単－ 45号　＊＊＊					
	SP 積込(ルーズ)		m3		1.000 m3	当たり算出

事業名	農業水利施設保全対策事業（長寿命化）（農業水路等長寿命化・防災減災事業）　那賀川南岸２期地区
工事名	Ｒ７阿耕　長寿命化　那賀川南岸２期　上中２工事（担い手確保型）（着手日指定型）

コード	名　称	数　量	単位	単　価	金　額	備　考
	SP 積込(ルーズ) 土砂,小規模(標準)			基本給時間:8.0 深夜時間:0.0	超勤時間:0.0 週休:4週8休以上	
				時間的制約:なし 夜間制約作業時間:0.0	制約作業時間:0.0	
	1)土質 2)作業内容	土砂 小規模(標準)				
	単　　価		m3			
	＊＊＊　Ｓ単－ 46号　＊＊＊					
	SP 床掘り		m3		1.000 m3	当たり算出
	SP 床掘り 土砂,上記以外(小規模),-,-			基本給時間:8.0 深夜時間:0.0	超勤時間:0.0 週休:4週8休以上	
				時間的制約:なし 夜間制約作業時間:0.0	制約作業時間:0.0	
	1)土質 2)施工方法	土砂 上記以外(小規模)				
	3)土留方式の種類 4)障害の有無	- -				
	単　　価		m3			
	＊＊＊　Ｓ単－ 47号　＊＊＊					
	SP 土砂等運搬		m3		1.000 m3	当たり算出
	SP 土砂等運搬 小規模,ﾊﾞｯｸﾎｳ山積0.28m3(平積0.2m3),土砂(岩塊･玉石混り土含む)			基本給時間:8.0 深夜時間:0.0	超勤時間:0.0 週休:4週8休以上	
	,無し,19.0km以下			時間的制約:なし 夜間制約作業時間:0.0	制約作業時間:0.0	
	1)土砂等発生現場 2)積込機種･規格	小規模 ﾊﾞｯｸﾎｳ山積0.28m3(平積0.2m3)				

事業名	農業水利施設保全対策事業（長寿命化）（農業水路等長寿命化・防災減災事業）　那賀川南岸２期地区
工事名	Ｒ７阿耕　長寿命化　那賀川南岸２期　上中２工事（担い手確保型）（着手日指定型）

コード	名　称	数　量	単位	単　価	金　額	備　考
	3)土質 4)DID区間の有無	土砂(岩塊･玉石混り土含む) 無し				
	5)運搬距離	19.0km以下				
	単　　価		m3			
	＊＊＊　Ｓ単－ 48号　＊＊＊					
	SP 殻運搬		m3		1.000 m3	当たり算出
	SP 殻運搬 ｺﾝｸﾘｰﾄ(無筋)構造物とりこわし,機械積込,無し,10.9km以下			基本給時間:8.0 深夜時間:0.0	超勤時間:0.0 週休:4週8休以上	
				時間的制約:なし 夜間制約作業時間:0.0	制約作業時間:0.0	
	1)殻発生作業 2)積込工法区分	ｺﾝｸﾘｰﾄ(無筋)構造物とりこわし 機械積込				
	3)DID区間の有無 4)運搬距離	無し 10.9km以下				
	単　　価		m3			
	＊＊＊　Ｓ単－ 49号　＊＊＊					
	SP 殻運搬		m3		1.000 m3	当たり算出
	SP 殻運搬 舗装版破砕,機械積込(舗装版厚15cm以下),無し,11.5km以下			基本給時間:8.0 深夜時間:0.0	超勤時間:0.0 週休:4週8休以上	
				時間的制約:なし 夜間制約作業時間:0.0	制約作業時間:0.0	
	1)殻発生作業 2)積込工法区分	舗装版破砕 機械積込(舗装版厚15cm以下)				
	3)DID区間の有無 4)運搬距離	無し 11.5km以下				

事業名	農業水利施設保全対策事業（長寿命化）（農業水路等長寿命化・防災減災事業）　那賀川南岸２期地区
工事名	Ｒ７阿耕　長寿命化　那賀川南岸２期　上中２工事（担い手確保型）（着手日指定型）

コード	名　称	数　量	単位	単　価	金　額	備　考
	単　　価		m3			
	＊＊＊　Ｓ単－ 50号　＊＊＊					
	SP 舗装版破砕		㎡		1.000 ㎡	当たり算出
	SP 舗装版破砕 ｱｽﾌｧﾙﾄ舗装版,無し,必要,15cm以下,-,有り,なし			基本給時間:8.0 深夜時間:0.0	超勤時間:0.0 週休:4週8休以上	
				時間的制約:なし 夜間制約作業時間:0.0	制約作業時間:0.0	
	1)舗装版種別 2)障害等の有無	ｱｽﾌｧﾙﾄ舗装版 無し				
	3)騒音振動対策 4)舗装版厚	必要 15cm以下				
	5)Co+As(ｶﾊﾞｰ)舗装によるAs舗装 6)積込作業の有無	- 有り				
	7)長期割引単価区分	なし				
	単　　価		㎡			
	＊＊＊　Ｓ単－ 51号　＊＊＊					
	SP 舗装版切断		m		1.000 m	当たり算出
	SP 舗装版切断 ｱｽﾌｧﾙﾄ舗装版,15cm以下,-,-			基本給時間:8.0 深夜時間:0.0	超勤時間:0.0 週休:4週8休以上	
				時間的制約:なし 夜間制約作業時間:0.0	制約作業時間:0.0	
	1)舗装版種別 2)ｱｽﾌｧﾙﾄ舗装版厚	ｱｽﾌｧﾙﾄ舗装版 15cm以下				
	3)ｺﾝｸﾘｰﾄ舗装版厚 4)ｺﾝｸﾘｰﾄ+ｱｽﾌｧﾙﾄ(ｶﾊﾞｰ)舗装版	- -				

事業名	農業水利施設保全対策事業（長寿命化）（農業水路等長寿命化・防災減災事業）　那賀川南岸２期地区
工事名	Ｒ７阿耕　長寿命化　那賀川南岸２期　上中２工事（担い手確保型）（着手日指定型）

コード	名　称	数　量	単位	単　価	金　額	備　考
	単　　価		m			
	＊＊＊　Ｓ単－ 52号　＊＊＊					
	SP 舗装版切断		m		1.000 m	当たり算出
	SP 舗装版切断 ｺﾝｸﾘｰﾄ舗装版,-,15cm以下,-			基本給時間:8.0 深夜時間:0.0	超勤時間:0.0 週休:4週8休以上	
				時間的制約:なし 夜間制約作業時間:0.0	制約作業時間:0.0	
	1)舗装版種別 2)ｱｽﾌｧﾙﾄ舗装版厚	ｺﾝｸﾘｰﾄ舗装版 -				
	3)ｺﾝｸﾘｰﾄ舗装版厚 4)ｺﾝｸﾘｰﾄ+ｱｽﾌｧﾙﾄ(ｶﾊﾞｰ)舗装版	15cm以下 -				
	単　　価		m			
	＊＊＊　Ｓ単－ 53号　＊＊＊					
	SP 基礎砕石		m²		1.000 m²	当たり算出
	SP 基礎砕石 12.5cmを超え17.5cm以下,計上する,なし,再生クラッシャラン RC-4			基本給時間:8.0 深夜時間:0.0	超勤時間:0.0 週休:4週8休以上	
	0 40～0mm			時間的制約:なし 夜間制約作業時間:0.0	制約作業時間:0.0	
	1)砕石の厚さ 2)砕石の計上	12.5cmを超え17.5cm以下 計上する				
	3)長期割引単価区分 4)規格区分	なし 再生クラッシャラン RC-40 40～0mm				
	単　　価		m²			

事業名	農業水利施設保全対策事業（長寿命化）（農業水路等長寿命化・防災減災事業）　那賀川南岸２期地区
工事名	Ｒ７阿耕　長寿命化　那賀川南岸２期　上中２工事（担い手確保型）（着手日指定型）

コード	名　称	数　量	単位	単　価	金　額	備　考
	＊＊＊　Ｓ単－ 54号　＊＊＊					
	SP 基礎砕石		㎡		1.000 ㎡	当たり算出
	SP 基礎砕石 7.5㎝を超え12.5㎝以下,計上する,なし,再生クラッシャラン RC-40			基本給時間:8.0 深夜時間:0.0	超勤時間:0.0 週休:4週8休以上	
	40～0㎜			時間的制約:なし 夜間制約作業時間:0.0	制約作業時間:0.0	
	1)砕石の厚さ 2)砕石の計上	7.5㎝を超え12.5㎝以下 計上する				
	3)長期割引単価区分 4)規格区分	なし 再生クラッシャラン RC-40 40～0㎜				
	単　　価		㎡			
	＊＊＊　Ｓ単－ 55号　＊＊＊					
	SP 型枠		㎡		1.000 ㎡	当たり算出
	SP 型枠 一般型枠,小型構造物			基本給時間:8.0 深夜時間:0.0	超勤時間:0.0 週休:4週8休以上	
				時間的制約:なし 夜間制約作業時間:0.0	制約作業時間:0.0	
	1)型枠の種類 2)構造物の種類	一般型枠 小型構造物				
	単　　価		㎡			
	＊＊＊　Ｓ単－ 56号　＊＊＊					
	SP 型枠		㎡		1.000 ㎡	当たり算出
	SP 型枠 一般型枠,均しｺﾝｸﾘｰﾄ			基本給時間:8.0 深夜時間:0.0	超勤時間:0.0 週休:4週8休以上	

事業名	農業水利施設保全対策事業（長寿命化）（農業水路等長寿命化・防災減災事業）　那賀川南岸２期地区
工事名	Ｒ７阿耕　長寿命化　那賀川南岸２期　上中２工事（担い手確保型）（着手日指定型）

コード	名　称	数　量	単位	単　価	金　額	備　考
				時間的制約:なし 夜間制約作業時間:0.0	制約作業時間:0.0	
	1)型枠の種類 2)構造物の種類	一般型枠 均しｺﾝｸﾘｰﾄ				
	単　　価		㎡			
	＊＊＊　Ｓ単－ 57号　＊＊＊					
	SP 型枠		㎡		1.000 ㎡	当たり算出
	SP 型枠 一般型枠,鉄筋･無筋構造物			基本給時間:8.0 深夜時間:0.0	超勤時間:0.0 週休:4週8休以上	
				時間的制約:なし 夜間制約作業時間:0.0	制約作業時間:0.0	
	1)型枠の種類 2)構造物の種類	一般型枠 鉄筋･無筋構造物				
	単　　価		㎡			
	＊＊＊　Ｓ単－ 58号　＊＊＊					
	SP 目地板		㎡		1.000 ㎡	当たり算出
	SP 目地板 30m2未満,計上する,目地板(ゴム発泡体) t=10㎜			基本給時間:8.0 深夜時間:0.0	超勤時間:0.0 週休:4週8休以上	
				時間的制約:なし 夜間制約作業時間:0.0	制約作業時間:0.0	
	1)1工事当り使用量 2)目地板の計上	30m2未満 計上する				
	3)規格区分	目地板(ゴム発泡体) t=10㎜				
	単　　価		㎡			

事業名	農業水利施設保全対策事業（長寿命化）（農業水路等長寿命化・防災減災事業）　那賀川南岸２期地区
工事名	Ｒ７阿耕　長寿命化　那賀川南岸２期　上中２工事（担い手確保型）（着手日指定型）

コード	名　称	数　量	単位	単　価	金　額	備　考
	＊＊＊　Ｓ単－ 59号　＊＊＊					
	SP 止水板		m		1.000 m	当たり算出
	SP 止水板 計上する（塩ビ製）,CF 150㎜×5㎜			基本給時間:8.0 深夜時間:0.0	超勤時間:0.0 週休:4週8休以上	
				時間的制約:なし 夜間制約作業時間:0.0	制約作業時間:0.0	
	1)止水板の計上 2)規格区分	計上する（塩ビ製） CF 150㎜×5㎜				
	単　　価		m			
	＊＊＊　Ｓ単－ 60号　＊＊＊					
	SP 上層路盤（車道・路肩部）		㎡		1.000 ㎡	当たり算出
	SP 上層路盤（車道・路肩部） 路盤材,路盤材（各種）砕石材,-,-,1層施工,なし,0㎜,100㎜			基本給時間:8.0 深夜時間:0.0	超勤時間:0.0 週休:4週8休以上	
				時間的制約:なし 夜間制約作業時間:0.0	制約作業時間:0.0	
	1)材料区分Ⅰ 2)平均幅員	路盤材 -				
	3)瀝青材の有無 4)路盤材の有無	なし あり				
	5)施工区分 6)瀝青材区分Ⅰ	1層施工 -				
	7)長期割引単価区分 8)瀝青材1層当り平均仕上り厚	なし 0㎜				
	9)路盤材全仕上り厚 11)材料区分Ⅱ	100㎜ 路盤材（各種）砕石材				
	再生クラッシャラン RC-30 30～0㎜		m3			材変

事業名	農業水利施設保全対策事業（長寿命化）（農業水路等長寿命化・防災減災事業）　那賀川南岸２期地区
工事名	Ｒ７阿耕　長寿命化　那賀川南岸２期　上中２工事（担い手確保型）（着手日指定型）

コード	名　称	数　量	単位	単　価	金　額	備　考
	単　　価		㎡			
	＊＊＊　Ｓ単－ 61号　＊＊＊					
	SP 表層（車道・路肩部）		㎡		1.000 ㎡	当たり算出
	SP 表層（車道・路肩部） 1.4m以上3.0m以下,40mm,各種(2.30以上2.40t/m3未満),無し,なし,			基本給時間:8.0 深夜時間:0.0	超勤時間:0.0 週休:4週8休以上	
	密粒度ｱｽｺﾝ(20)			時間的制約:なし 夜間制約作業時間:0.0	制約作業時間:0.0	
	1)平均幅員 2)1層当り平均仕上り厚	1.4m以上3.0m以下 40mm				
	3)比重区分 4)瀝青材料種類	各種(2.30以上2.40t/m3未満) 無し				
	5)長期割引単価区分 6)材料区分	なし 密粒度ｱｽｺﾝ(20)				
	アスファルト混合物（一般地域） 密粒度アスコン(13)		ton			材変
	単　　価		㎡			
	＊＊＊　Ｓ単－ 62号　＊＊＊					
	打継面処理（チッピング）		㎡		10.000 ㎡	当たり算出
	打継面処理（チッピング） チッピング			基本給時間:8.0 深夜時間:0.0	超勤時間:0.0 週休:4週8休以上	
	1)施工内容区分	チッピング		時間的制約:なし 夜間制約作業時間:0.0	制約作業時間:0.0	
	土木一般世話役	0.100	人			
	特殊作業員	0.600	人			

事業名	農業水利施設保全対策事業（長寿命化）（農業水路等長寿命化・防災減災事業）　那賀川南岸２期地区
工事名	Ｒ７阿耕　長寿命化　那賀川南岸２期　上中２工事（担い手確保型）（着手日指定型）

コード	名　称	数　量	単位	単　価	金　額	備　考
	諸雑費	0.320				
	合　　計					算出数量 10.000 ㎡
	単　　価		㎡			
	＊＊＊　Ｓ単－ 63号　＊＊＊					
	SP コンクリート削孔(電動ハンマドリル) 森林		孔		1.000 孔	当たり算出
	SP コンクリート削孔(電動ハンマドリル) 森林 30㎜以上200㎜未満,なし			基本給時間:8.0 深夜時間:0.0	超勤時間:0.0 週休:4週8休以上	
				時間的制約:なし 夜間制約作業時間:0.0	制約作業時間:0.0	
	1)削孔深さ 2)長期割引単価区分	30㎜以上200㎜未満 なし				
	3)普通作業員(山林砂防工)	普通作業員				
	単　　価		孔			
	＊＊＊　Ｓ単－ 64号　＊＊＊					
	SP 現場発生品及び支給品運搬 森林		ton		1.000 ton	当たり算出
	SP 現場発生品及び支給品運搬 森林 ｸﾚｰﾝ装置付2t積,吊能力2.9t,無し,8.5㎞以下			基本給時間:8.0 深夜時間:0.0	超勤時間:0.0 週休:4週8休以上	
				時間的制約:なし 夜間制約作業時間:0.0	制約作業時間:0.0	
	1)ﾄﾗｯｸ機種 2)DID区間の有無	ｸﾚｰﾝ装置付2t積,吊能力2.9t 無し				
	3)片道運搬距離(㎞)	8.5㎞以下				

事業名	農業水利施設保全対策事業（長寿命化）（農業水路等長寿命化・防災減災事業）　那賀川南岸２期地区
工事名	Ｒ７阿耕　長寿命化　那賀川南岸２期　上中２工事（担い手確保型）（着手日指定型）

コード	名　称	数　量	単位	単　価	金　額	備　考
	単　　価		ton			
	＊＊＊　Ｓ単－ 65号　＊＊＊					
	SP コンクリート		m3		1.000 m3	当たり算出
	SP コンクリート 無筋･鉄筋構造物,ﾊﾞｯｸﾎｳ(ｸﾚｰﾝ機能付)打設,計上する,-,一般養生,-			基本給時間:8.0 深夜時間:0.0	超勤時間:0.0 週休:4週8休以上	
	,-,-,なし,21-12-25(20)(高炉B) W/C55%			時間的制約:なし 夜間制約作業時間:0.0	制約作業時間:0.0	
	1)構造物種別 2)打設工法	無筋･鉄筋構造物 ﾊﾞｯｸﾎｳ(ｸﾚｰﾝ機能付)打設				
	3)ｺﾝｸﾘｰﾄの計上 4)設計日打設量	計上する -				
	5)養生工の種類 6)圧送管延長距離区分	一般養生 -				
	7)現場内小運搬の有無 8)打設高さ､水平打設距離	- -				
	9)長期割引単価区分 10)規格区分	なし 21-12-25(20)(高炉B) W/C55%				
	単　　価		m3			
	＊＊＊　Ｓ単－ 66号　＊＊＊					
	SP コンクリート		m3		1.000 m3	当たり算出
	SP コンクリート 無筋･鉄筋構造物,ﾊﾞｯｸﾎｳ(ｸﾚｰﾝ機能付)打設,計上する,-,一般養生,-			基本給時間:8.0 深夜時間:0.0	超勤時間:0.0 週休:4週8休以上	
	,-,-,なし,18-8-25(20)(高炉B) W/C60%			時間的制約:なし 夜間制約作業時間:0.0	制約作業時間:0.0	
	1)構造物種別 2)打設工法	無筋･鉄筋構造物 ﾊﾞｯｸﾎｳ(ｸﾚｰﾝ機能付)打設				

事業名	農業水利施設保全対策事業（長寿命化）（農業水路等長寿命化・防災減災事業）　那賀川南岸２期地区
工事名	Ｒ７阿耕　長寿命化　那賀川南岸２期　上中２工事（担い手確保型）（着手日指定型）

コード	名　称	数　量	単位	単　価	金　額	備　考
	3)ｺﾝｸﾘｰﾄの計上 4)設計日打設量	計上する -				
	5)養生工の種類 6)圧送管延長距離区分	一般養生 -				
	7)現場内小運搬の有無 8)打設高さ､水平打設距離	- -				
	9)長期割引単価区分 10)規格区分	なし 18-8-25(20)(高炉B) W/C60%				
	単　　価		m3			
	＊＊＊　Ｓ単－ 67号　＊＊＊					
	SP コンクリート		m3		1.000 m3	当たり算出
	SP コンクリート 小型構造物,ﾊﾞｯｸﾎｳ(ｸﾚｰﾝ機能付)打設,計上する,-,一般養生,-,-,-,			基本給時間:8.0 深夜時間:0.0	超勤時間:0.0 週休:4週8休以上	
	なし,18-8-25(20)(高炉B) W/C60%			時間的制約:なし 夜間制約作業時間:0.0	制約作業時間:0.0	
	1)構造物種別 2)打設工法	小型構造物 ﾊﾞｯｸﾎｳ(ｸﾚｰﾝ機能付)打設				
	3)ｺﾝｸﾘｰﾄの計上 4)設計日打設量	計上する -				
	5)養生工の種類 6)圧送管延長距離区分	一般養生 -				
	7)現場内小運搬の有無 8)打設高さ､水平打設距離	- -				
	9)長期割引単価区分 10)規格区分	なし 18-8-25(20)(高炉B) W/C60%				
	単　　価		m3			

事業名	農業水利施設保全対策事業（長寿命化）（農業水路等長寿命化・防災減災事業）　那賀川南岸２期地区
工事名	Ｒ７阿耕　長寿命化　那賀川南岸２期　上中２工事（担い手確保型）（着手日指定型）

コード	名　称（規　格）	数　量	単位	単　価	金　額	備　考
	＊＊＊　Ｔ単－ 1号　＊＊＊					
	スラブ据付		枚		1.000 枚	当たり算出
	200kg以上400kg以下					
	ﾊﾞｯｸﾎｳ[ｸﾛｰﾗ型･ｸﾚｰﾝ･～超低･排対型(～2014)] 標準ﾊﾞｹｯﾄ容量 山積0.28m3（平積0.2m3）吊能力1.7t	0.104	日			Ｓ単　3号
	運転手（特殊）	0.080	人			Ｓ単　4号
	普通作業員	0.039	人			Ｓ単　5号
	土木一般世話役	0.019	人			Ｓ単　6号
	特殊作業員	0.009	人			Ｓ単　7号
	軽油 ﾊﾟﾄﾛｰﾙ給油,,	0.959	L			Ｓ単　19号
	合　計					算出数量 1.000 枚
	単　価		枚			

事業名	農業水利施設保全対策事業（長寿命化）（農業水路等長寿命化・防災減災事業）　那賀川南岸２期地区
工事名	Ｒ７阿耕　長寿命化　那賀川南岸２期　上中２工事（担い手確保型）（着手日指定型）

コード	名　称（規　格）	数　量	単位	単　価	金　額	備　考
	処分費					
P96001	土砂		m3	1,800		Ｓ単　28号

見積単価一覧表

工事名	Ｒ７阿耕　長寿命化　那賀川南岸２期　上中２工事（担い手確保型）（着手日指定型）			
名称	規格	単位	単価	備考
処分費	土砂	m3	1,800	L=19.0km以下
処分費	無筋コンクリート殻	m3	1,880	L=10.9km以下
処分費	アスファルト殻	m3	1,610	L=11.5km以下
処分費	廃プラスチック	t	45,000	L=8.5km以下
自由勾配側溝（横断用）	B600*H600*L2000	本	83,500	【暫定単価】
自由勾配側溝（横断用）	B600*H600*L684/1020	本	109,000	【暫定単価】
スラブ	T-2 1000*1000 250kg	枚	25,000	【暫定単価】
スラブ	T-2 900*1000 225kg	枚	23,000	【暫定単価】
樹脂アンカー	D13用	個	157	

見積単価一覧表

工事名	Ｒ７阿耕　長寿命化　那賀川南岸２期　上中２工事（担い手確保型）（着手日指定型）			
名称	規格	単位	単価	備考
※以下は，週休２日補正として計上している金額の合計額（丸めあり）を参考値として示したものです。				
直接工事費分	４週８休経費補正	式	207,000	
共通仮設費分（積上分）	４週８休経費補正	式	0	

数量総括表

工種	種別	細別	規格	単位	数量	計上数量	摘要
土工				式	1.0	1	
	盛土工			式	1.0	1	
		盛土	2.5m未満	m3	7.0	7	
構造物撤去工				式	1.0	1	
	構造物取壊し工			式	1.0	1	
		舗装版切断	アスファルト舗装　t≦15cm	m	6.6	6.6	
			コンクリート舗装　t≦15cm	m	20.8	21	
		舗装版破砕	アスファルト舗装　t≦15cm	m2	9.6	9.6	
		コンクリート構造物取壊し	無筋構造物	m3	81.5	82	
		殻運搬・処理	アスファルト殻	m3	0.4	0.4	
			無筋コンクリート殻	m3	8.2	8.2	
水路工				式	1.0	1	
	作業土工			式	1.0	1	
		床掘り	土砂	m3	253.2	250	
		埋戻し	最大埋戻幅1m未満	m3	173.8	170	
		基面整正	土砂	m2	249.6	250	床掘に含む
	残土処理工			式	1.0	1	
		残土等運搬	土砂	m3	53.0	53	
	現場打水路工			式	1.0	1	
		1号U型水路		m	114.9	115	
		コンクリート	σ28≧21N/mm2	m3	38.2	38	
		型枠	小型構造物	m2	335.5	336	
		鉄筋	SD295　D13	kg	2,046.5	2,047	
		均しコンクリート	σ28≧18N/mm2	m3	6.3	6.3	
		均しコンクリート型枠	均しコンクリート	m2	11.5	12	
		基礎砕石	RC-40　t=150mm	m2	126.4	126	
		目地材	ゴム発泡体目地材　t=10mm	m2	3.8	4	
		止水板	CF150	m	25.4	25.4	
		2号U型水路		m	27.5	28	
		コンクリート	σ28≧21N/mm2	m3	8.7	8.7	
		型枠	小型構造物	m2	74.1	74	
		鉄筋	SD295　D13	kg	488.9	489	
		均しコンクリート	σ28≧18N/mm2	m3	1.5	1.5	
		均しコンクリート型枠	均しコンクリート	m2	2.8	2.8	
		基礎砕石	RC-40　t=150mm	m2	30.2	30	
		目地材	ゴム発泡体目地材　t=10mm	m2	0.9	1	
		止水板	CF150	m	5.8	5.8	
		1号L型水路		m	56.7	57	
		コンクリート	σ28≧21N/mm2	m3	12.0	12	
		型枠	小型構造物	m2	83.3	83	
		鉄筋	SD295　D13	kg	620.4	620	
		均しコンクリート	σ28≧18N/mm2	m3	2.4	2.4	
		均しコンクリート型枠	均しコンクリート	m2	2.8	2.8	
		基礎砕石	RC-40　t=150mm	m2	47.0	47	
		差し筋	SD295 D13　L=400mm	kg	56.4	56	
		削孔	φ16　L=200mm	箇所	141.7	142	
		樹脂アンカー	D13用	本	141.7	142	
		目地材	ゴム発泡体目地材　t=10mm	m2	1.2	1	

数量総括表

工種	種別	細別	規格	単位	数量	計上数量	摘要
		止水板	CF150	m	8.0	8.0	
		2号L型水路		m	35.4	35	
		コンクリート	σ28≧21N/mm2	m3	7.2	7.2	
		型枠	小型構造物	m2	47.7	48	
		鉄筋	SD295 D13	kg	387.0	387	
		均しコンクリート	σ28≧18N/mm2	m3	1.5	1.5	
		均しコンクリート型枠	均しコンクリート	m2	1.8	1.8	
		基礎砕石	RC-40 t=150mm	m2	28.6	29	
		差し筋	SD295 D13 L=400mm	kg	35.2	35	
		削孔	φ16 L=200mm	箇所	88.4	88	
		樹脂アンカー	D13用	本	88.4	88	
		目地材	ゴム発泡体目地材 t=10mm	m2	0.7	1	
		止水板	CF150	m	4.8	4.8	
		増打コンクリート		m	35.4	35	
		コンクリート	σ28≧18N/mm2	m3	3.4	3.4	
		型枠	小型構造物	m2	34.3	34	
		差し筋	SD295 D13 L=150mm	kg	10.6	11	
		削孔	φ16 L=100mm	箇所	70.8	71	
		樹脂アンカー	D13用	本	70.8	71	
		溶接金網	φ6 網目150×150	m2	30.1	30	
		目地材	ゴム発泡体目地材 t=10mm	m2	0.4	0.4	
		止水板	CF150	m	3.3	3.3	
		3号U型水路+床板		m	4.0	4	
		3号U型打水路		式	1.0	1	
		コンクリート	σ28≧21N/mm2	m3	1.3	1.3	
		型枠	小型構造物	m2	11.4	11	
		鉄筋	SD295 D13	kg	92.0	92	
		均しコンクリート	σ28≧18N/mm2	m3	0.2	0.2	
		均しコンクリート型枠	均しコンクリート	m2	0.4	0.4	
		基礎砕石	RC-40 t=150mm	m2	4.4	4.4	
		差し筋	SD295 D13 L=150mm	kg	1.2	1	
		緩衝材	ゴム発泡体目地材 t=10mm	m2	1.2	1.2	
		3号現場打床版		式	1.0	1	附帯工
		コンクリート	σ28≧21N/mm2	m3	0.5	0.5	
		型枠	小型構造物	m2	1.2	1.2	
		鉄筋	SD295 D13	kg	45.0	45	
		支保工	パイプサポート支保	空m3	1.6	2	
		4号U型水路+床板		m	4.9	5	
		4号U型水路		式	1.0	1	
		コンクリート	σ28≧21N/mm2	m3	1.6	1.6	
		型枠	小型構造物	m2	14.4	14	
		鉄筋	SD295 D13	kg	99.0	99	
		均しコンクリート	σ28≧18N/mm2	m3	0.3	0.3	
		均しコンクリート型枠	均しコンクリート	m2	0.5	0.5	
		基礎砕石	RC-40 t=150mm	m2	5.4	5.4	
		差し筋	SD295 D13 L=150mm	kg	1.5	2	
		緩衝材	ゴム発泡体目地材 t=10mm	m2	1.5	1.5	
		4号現場打床版		式	1.0	1	附帯工

数量総括表

工種	種別	細別	規格	単位	数量	計上数量	摘要
		コンクリート	σ28≧21N/mm2	m3	0.6	0.6	
		型枠	小型構造物	m2	1.9	1.9	
		鉄筋	SD295　D13	kg	43.0	43	
		支保工	パイプサポート支保	空m3	1.9	2	
		グレーチング蓋（T-14用）	落し込式600×600	枚	1.0	1	
	側壁嵩上げ工			式	1.0	1	
		1号側壁嵩上げ		m	60.2	60	
		コンクリート	σ28≧18N/mm2	m3	1.4	1.4	
		型枠	小型構造物	m2	18.3	18	
		目地材	ゴム発泡体目地材　t=10mm	m2	0.1	0.1	
		止水板	CF150	m	0.6	0.6	
		チッピング		m2	9.0	9	
		差し筋	SD295 D13　L=200mm	kg	24.1	24	
		削孔	φ16　L=100mm	箇所	121.0	121	
		樹脂アンカー	D13用	本	121.0	121	
	プレキャスト水路工			式	1.0	1	
		1号プレキャスト水路	自由勾配側溝(T-25用) 横断用	m	3.7	3.7	
		暗渠部	600×600×2000	本	1.0	1	
		暗渠部カット	600×600×684/1020	本	1.0	1	
		暗渠部カット	600×600×1025/679	本	1.0	1	
		インバートコンクリート	σ28≧18N/mm2	m3	0.2	0.2	
		基礎コンクリート	σ28≧18N/mm2	m3	0.5	0.5	
		基礎コンクリート型枠	小型構造物	m2	1.1	1.1	施工費に含む
		基礎砕石	RC-40　t=150mm	m2	3.8	3.8	
付帯工				式	1.0	1	
	床版工			式	1.0	1	
		1号現場打床版		箇所	1.0	1	
		コンクリート	σ28≧21N/mm2	m3	0.2	0.2	
		型枠	小型構造物	m2	0.4	0.4	
		鉄筋	SD295　D13	kg	19.0	19	
		支保工	パイプサポート支保	空m3	0.5	0.5	
		差し筋	SD295 D13　L=150mm	kg	0.4	0.4	
		削孔	φ16　L=75mm	箇所	2.6	3	
		樹脂アンカー	D13用	本	2.6	3	
		緩衝材	ゴム発泡体目地材　t=10mm	m2	0.5	0.5	
		2号現場打床版		箇所	1.0	1	
		コンクリート	σ28≧21N/mm2	m3	1.2	1.2	
		型枠	小型構造物	m2	3.2	3.2	
		鉄筋	SD295　D13	kg	91.0	91	
		支保工	パイプサポート支保	空m3	2.5	3	
		グレーチング蓋(T-2用)	110°　開閉式400×500	枚	1.0	1	
		差し筋	SD295 D13　L=150mm	kg	2.9	3	
		削孔	φ16　L=75mm	箇所	19.6	20	
		樹脂アンカー	D13用	本	19.6	20	
		緩衝材	ゴム発泡体目地材　t=10mm	m2	3.2	3.2	
		1号プレキャスト床版	全幅1000mm	箇所	3.0	3	
		プレキャスト床版	T-2　1000×1000×t100　250kg	枚	3.0	3	
		緩衝材	ゴム発泡体目地材　t=10mm	m2	0.9	0.9	

数量総括表

工種	種別	細別	規格	単位	数量	計上数量	摘要
		無収縮モルタル	施工手間に含む	m3	0.0003	0.0003	0.56kg
		差し筋	SD295　D16　L=150mm	kg	0.6	0.6	
		2号プレキャスト床版	全幅900mm	箇所	4.0	4	
		プレキャスト床版	T-2　900×1000×t100　225kg	枚	4.0	4	
		緩衝材	ゴム発泡体目地材　t=10mm	m2	1.2	1.2	
		無収縮モルタル	施工手間に含む	m3	0.0004	0.0004	0.75kg
		差し筋	SD295　D16　L=150mm	kg	0.8	0.8	
	堰板工			式	1.0	1	
		堰板		箇所	2.0	2	
		等辺山形鋼	L-75×75×6（SUS304),11kg	m	1.6	1.6	2箇所分数量
		アンカーボルト	M10×70（SUS304）	本	12.0	12	
	取排水工			式	1.0	1	
		取水口		箇所	8.0	8	
		VP	φ200	m	1.5	1.5	1箇所当り数量
		90°　エルボ	φ200	個	1.0	1	
		排水口		箇所	16.0	16	
		型枠	小型構造物	m2	0.1	0.1	1箇所当り数量
	付帯施設工			式	1.0	1	
		水路取付		式	1.0	1	
		コンクリート	σ28≧18N/mm2	m3	0.01	0.01	
		型枠	小型構造物	m2	0.7	0.7	
		境界コンクリート		式	1.0	1	
		コンクリート	σ28≧18N/mm2	m3	1.5	1.5	
		型枠	小型構造物	m2	19.8	20	
		基礎砕石	RC-40　t=100mm	m2	5.0	5	
		目地材	瀝青質目地材　t=10mm	m2	0.01	0.01	
		コンクリート平張		式	1.0	1	
		コンクリート	σ28≧18N/mm2　t=100mm	m2	16.8	17	
		基礎砕石	RC-40　t=100mm	m2	16.8	17	
		擁壁等復旧		式	1.0	1	
		コンクリート	σ28≧18N/mm2	m3	0.4	0.4	
		型枠	小型構造物	m2	3.0	3	
		既設管復旧		箇所	11.0	11	
		アスファルト舗装（復旧）		式	1.0	1	
		表層工	再生密粒度As(TOP13)t=40mm	m2	8.6	8.6	
		路盤工	RC-30　t=100mm	m2	8.6	8.6	
		コンクリート平張（復旧）		式	1.0	1	
		コンクリート	σ28≧18N/mm2　t=100mm	m2	51.6	52	
		基礎砕石	RC-40　t=100mm	m2	51.6	52	
仮設工				式	1.0	1	
	仮設道路工			式	1.0	1	
		土木安定シート		m2	1,480.4	1,480	
		敷鉄板	t=22mm	m2	888.6	889	
			1524×3048	枚	192.0	192	
	資材運搬費（共通仮設費）			式	1.0	1	
		敷鉄板	10km以内、往復	t	153.98	153.98	

床堀残土総括表

種　別	土質	f	床　堀		埋　戻		備　考
			N	C	N	C	
水路工							
	土砂	0.9	235	212	174	157	
計	土砂	0.9	235	212	174	157	212 − 156.6 = 55.4 (C)
							235 − 174 = 61 (N)

土工総括表

工種	種別	名称	土質	f	設計数量	N	C	備考
発生土								
	床堀残土		土砂	0.9	60	61	55	
計						61	55	
必要土								
	盛土		土砂	0.9	10	8	7	
計						8	7	
残土					50	53	48	

土工　集計表

号集計表	数　量　集　計　表		NO.
名 称・規 格	計　　算　　式	単 位	数 量
盛土工		式	1.0
盛土 2.5m未満	数量計算書より　　= 7.00	m3	7.0

盛土工

測　　点	距　離	盛土　2.5m未満												備考
		m3												
	(m)	断　面	平　均	数　量										
1-NO. 1		0.0												
1-NO. 2	20.000	0.2	0.10	2.0										
1-NO. 3	20.000	0.0	0.10	2.0										
1-NO. 13		0.0												
1-NO. 14	19.430	0.1	0.05	1.0										
1-NO. 14 ＋ 14.250	14.260	0.1	0.10	1.4										
1-NO. 14 ＋ 14.250		0.1												
1-NO. 14 ＋ 18.880	4.620	0.1	0.10	0.5										
1-NO. 15	1.190	0.0	0.05	0.1										
合計	79.500			7.0										

構造物撤去工　集計表

号集計表	数　量　集　計　表			NO.
名 称・規 格	計　　算　　式		単 位	数 量
構造物取壊し工			式	1.0
舗装版切断 As　t≦15cm	数量計算書より	= 6.60	m	6.6
舗装版切断 Co　t≦15cm	数量計算書より	= 20.80	m	20.8
舗装版破砕 As　t≦15cm		= 9.60	m2	9.6
コンクリート構造物取壊し 無筋構造物	55.4+25.2+0.4+0.5	= 81.50	m3	81.5
殻運搬・処理 As殻　t=4cm	9.6×0.04	= 0.38	m3	0.4
殻運搬・処理 Co殻　t=10cm	81.50×0.10	= 8.15	m3	8.2

舗装版切断

号計算書	数　量　計　算　書	NO.

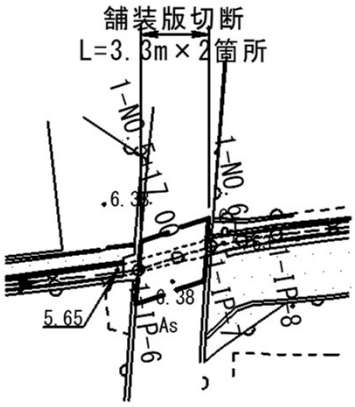

1.0式当り

名 称・規 格	計　　算　　式	単 位	数 量
舗装版切断 As　t≦15cm	3.3×2　　= 6.60	m	6.6

舗装版切断

号計算書	数　量　計　算　書	NO.

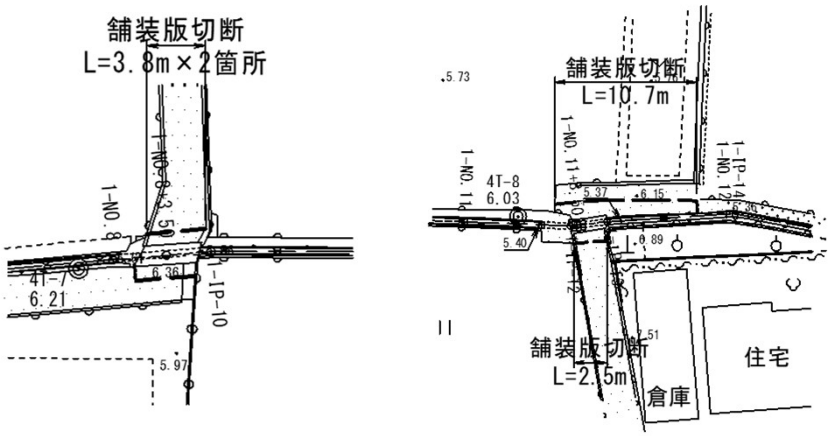

1.0式当り

名称・規格	計　算　式	単位	数量
舗装版切断 Co　t≦15cm	3.8×2+10.7+2.5　　= 20.80	m	20.8

構造物取壊し工

測　　点	距　離	コンクリート構造物取壊し			舗装版破砕									備考
		m3			m2									
	(m)	断　面	平　均	数　量	断　面	平　均	数　量							
1-BP		0.3												
1-NO. 0　+　2.500	2.500	0.3	0.30	0.8										
1-NO. 1	17.490	0.3	0.30	5.2										
1-NO. 2	20.010	0.3	0.30	6.0										
1-NO. 3	20.000	0.4	0.35	7.0										
1-NO. 4	19.990	0.4	0.40	8.0										
1-NO. 5	20.000	0.4	0.40	8.0										
1-NO. 5　+　14.900	14.900	0.4	0.40	6.0										
1-NO. 5　+　14.900		0.5			2.6									
1-NO. 5　+　17.000	2.130	0.5	0.50	1.1	2.6	2.60	5.5							
1-NO. 5　+　18.580	1.580	0.5	0.50	0.8	2.6	2.60	4.1							
1-NO. 5　+　18.580		0.3												
1-NO. 6	1.420	0.3	0.30	0.4										
1-NO. 7	20.010	0.2	0.25	5.0										
1-NO. 8	20.000	0.2	0.20	4.0										
1-NO. 8　+　1.620	1.630	0.2	0.20	0.3										
1-NO. 8　+　1.620		0.7												
1-NO. 8　+　3.500	1.880	0.7	0.70	1.3										
1-NO. 8　+　5.620	2.120	0.7	0.70	1.5										
計	165.660			55.4			9.6							

構造物取壊し工

測　　点	距　離	コンクリート構造物取壊し			舗装版破砕									備考
		m3			m2									
	(m)	断　面	平　均	数　量	断　面	平　均	数　量							
1-NO. 11　+　5.800		0.7												
1-NO. 11　+　8.500	2.680	0.7	0.70	1.9										
1-NO. 11　+　10.750	2.260	0.7	0.70	1.6										
1-NO. 11　+　10.750		0.3												
1-NO. 12	9.240	0.3	0.30	2.8										
1-NO. 12　+　1.980	2.020	0.3	0.30	0.6										
1-NO. 12　+　1.980		0.3												
1-NO. 13	17.870	0.3	0.30	5.4										
1-NO. 13　+　10.180	9.500	0.3	0.30	2.9										
1-NO. 13　+　10.180		0.3												
1-NO. 14	9.840	0.3	0.30	3.0										
1-NO. 14　+　14.250	14.260	0.3	0.30	4.3										
1-NO. 14　+　14.250		0.2												
1-NO. 14　+　18.880	4.620	0.2	0.20	0.9										
1-NO. 14　+　18.880		0.2												
1-NO. 15	1.190	0.2	0.20	0.2										
1-NO. 15　+　7.870	7.810	0.2	0.20	1.6										
計	81.290			25.2										
合計	246.950			80.6			9.6							

構造物取壊し工

号計算書	数　量　計　算　書	NO.

1-NO.5+18.58付近
1-NO.8+1.62付近

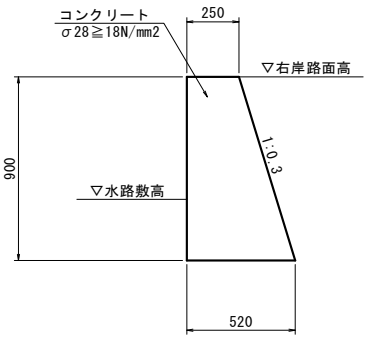

1-NO.8+5.62付近
1-NO.11+5.80付近

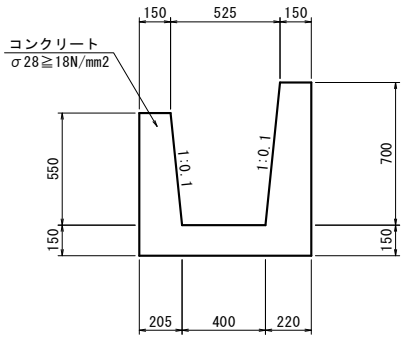

1.0式当り

名称・規格	計　算　式		単位	数量
コンクリート構造物取壊し 無筋構造物	各箇所とも延長0.3m(床掘余裕幅)として計上する			
	1-NO.5+18.58付近, 1-NO.8+1.62付近 1/2×(0.250+0.520)×0.900×0.30×2	= 0.21	m3	
	1-NO.8+5.62付近, 1-NO.11+5.80付近 (1/2×(0.150+0.205)×0.550+1/2×(0.150+0.220)×0.700+0.825×0.150)×0.30×2	= 0.21	m3	
	計	= 0.42	m3	0.4

構造物取壊し工

号計算書	数　量　計　算　書	NO.

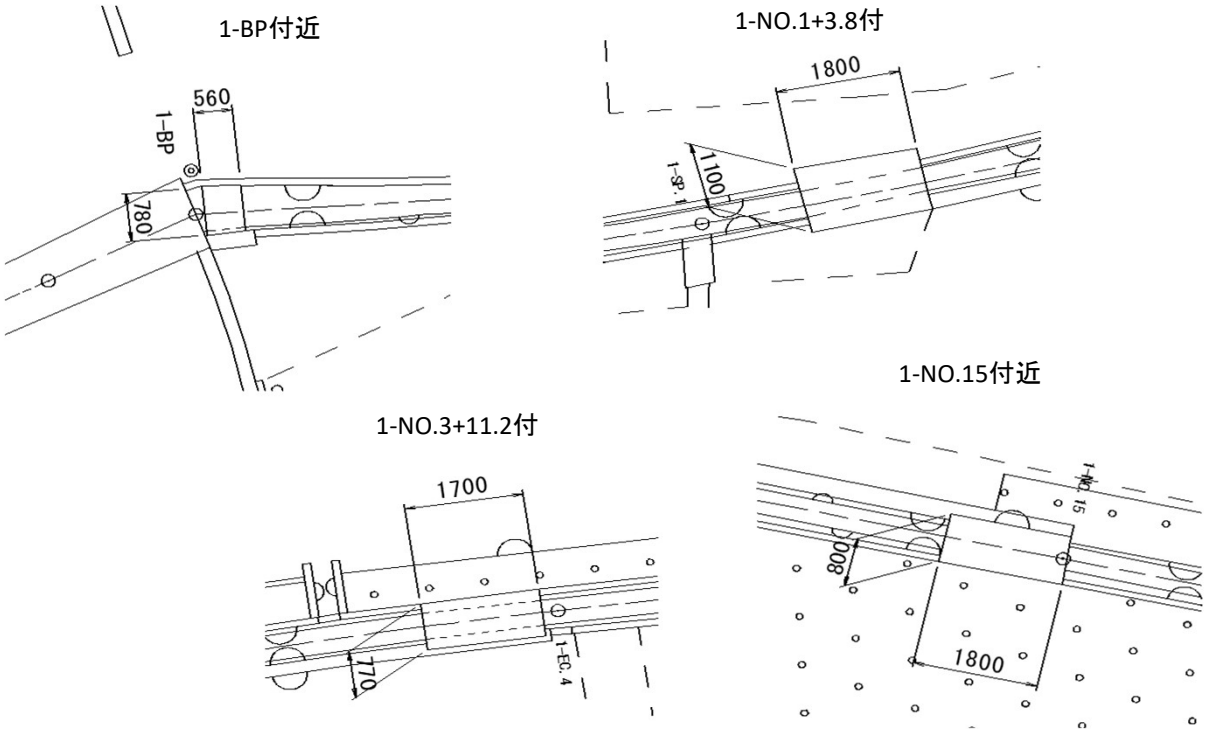

1.0式当り

名 称・規 格	計　　算　　式		単 位	数 量
コンクリート構造物取壊し 無筋構造物	各箇所とも床版厚=0.10mとして計上する			
	1−BP付近 0.78×0.56×0.10	= 0.04	m3	
	1−NO.1+3.8付近 1.10×1.80×0.10	= 0.20	m3	
	1−NO.3+11.2付近 0.77×1.70×0.10	= 0.13	m3	
	1−NO.15付近 0.80×1.80×0.10	= 0.14	m3	
	計	= 0.51	m3	0.5

水路工　集計表

号集計表	数　量　集　計　表			NO.
名 称・規 格	計　　算　　式		単 位	数 量
作業土工			式	1.0
床掘り 土砂	数量計算書より	= 253.20	m3	253.2
埋戻し 最大埋戻幅1m未満	〃	= 173.80	m3	173.8
基面整正 土砂	〃	= 249.60	m2	249.6

水路工　集計表

号集計表	数　量　集　計　表			NO.

名称・規格	計　算　式			単位	数量
現場打水路工				式	1.0
1号U型水路	数量計算書より	=	114.90	m	114.9
コンクリート σ28≧21N/mm2	3.32/10.0×114.90	=	38.15	m3	38.2
型枠 小型構造物	29.20/10.0×114.90	=	335.51	m2	335.5
鉄筋 SD295　D13	178.11/10.0×114.90	=	2046.48	kg	2046.5
均しコンクリート σ28≧18N/mm2	0.55/10.0×114.90	=	6.32	m3	6.3
均しコンクリート型枠 均しコンクリート	1.00/10.0×114.90	=	11.49	m2	11.5
基礎砕石 RC-40　t=150mm	11.00/10.0×114.90	=	126.39	m2	126.4
目地材 ゴム発泡体目地材t=10mm	0.33/10.0×114.90	=	3.79	m2	3.8
止水板 CF150	2.21/10.0×114.90	=	25.39	m	25.4
2号U型水路	数量計算書より	=	27.45	m	27.5
コンクリート σ28≧21N/mm2	3.15/10.0×27.45	=	8.65	m3	8.7
型枠 小型構造物	27.00/10.0×27.45	=	74.12	m2	74.1
鉄筋 SD295　D13	178.11/10.0×27.45	=	488.91	kg	488.9
均しコンクリート σ28≧18N/mm2	0.55/10.0×27.45	=	1.51	m3	1.5
均しコンクリート型枠 均しコンクリート	1.00/10.0×27.45	=	2.75	m2	2.8
基礎砕石 RC-40　t=150mm	11.00/10.0×27.45	=	30.20	m2	30.2
目地材 ゴム発泡体目地材t=10mm	0.32/10.0×27.45	=	0.88	m2	0.9
止水板 CF150	2.21/10.0×27.45	=	5.76	m	5.8

水路工　集計表

号集計表	数　量　集　計　表				NO.
名 称・規 格	計　　算　　式			単 位	数 量
1号L型水路	数量計算書より	=	56.68	m	56.7
コンクリート σ28≧21N/mm2	2.12/10.0×56.68	=	12.02	m3	12.0
型枠 小型構造物	14.70/10.0×56.68	=	83.32	m2	83.3
鉄筋 SD295　D13	109.45/10.0×56.68	=	620.36	kg	620.4
均しコンクリート σ28≧18N/mm2	0.42/10.0×56.68	=	2.38	m3	2.4
均しコンクリート型枠 均しコンクリート	0.50/10.0×56.68	=	2.83	m2	2.8
基礎砕石 RC-40　t=150mm	8.30/10.0×56.68	=	47.04	m2	47.0
差し筋 SD295　D13　L=400mm	9.95/10.0×56.68	=	56.40	kg	56.4
削孔 Φ16　L=200mm	25.00/10.0×56.68	=	141.70	箇所	141.7
樹脂アンカー D13用	25.00/10.0×56.68	=	141.70	本	141.7
目地材 ゴム発泡体目地材t=10mm	0.21/10.0×56.68	=	1.19	m2	1.2
止水板 CF150	1.41/10.0×56.68	=	7.99	m	8.0
2号L型水路	数量計算書より	=	35.36	m	35.4
コンクリート σ28≧21N/mm2	2.03/10.0×35.36	=	7.18	m3	7.2
型枠 小型構造物	13.50/10.0×35.36	=	47.74	m2	47.7
鉄筋 SD295　D13	109.45/10.0×35.36	=	387.02	kg	387.0
均しコンクリート σ28≧18N/mm2	0.41/10.0×35.36	=	1.45	m3	1.5
均しコンクリート型枠 均しコンクリート	0.50/10.0×35.36	=	1.77	m2	1.8
基礎砕石 RC-40　t=150mm	8.10/10.0×35.36	=	28.64	m2	28.6
差し筋 SD295　D13　L=400mm	9.95/10.0×35.36	=	35.18	kg	35.2
削孔 Φ16　L=200mm	25.00/10.0×35.36	=	88.40	箇所	88.4
樹脂アンカー D13用	25.00/10.0×35.36	=	88.40	本	88.4
目地材 ゴム発泡体目地材t=10mm	0.20/10.0×35.36	=	0.71	m2	0.7
止水板 CF150	1.35/10.0×35.36	=	4.77	m	4.8

水路工　集計表

号集計表	数　量　集　計　表				NO.
名 称・規 格	計　　算　　式			単 位	数 量
増打コンクリート	数量計算書より	=	35.40	m	35.4
コンクリート σ28≧18N/mm2	0.95/10.0×35.40	=	3.36	m3	3.4
型枠 小型構造物	9.69/10.0×35.40	=	34.30	m2	34.3
差し筋 SD295　D13　L=150mm	2.99/10.0×35.40	=	10.58	kg	10.6
削孔 Φ16　L=200mm	20.00/10.0×35.40	=	70.80	箇所	70.8
樹脂アンカー D13用	20.00/10.0×35.40	=	70.80	本	70.8
溶接金網 Φ6　網目150×150	8.50/10.0×35.40	=	30.09	m2	30.1
目地材 ゴム発泡体目地材t=10mm	0.10/10.0×35.40	=	0.35	m2	0.4
止水板 CF150	0.93/10.0×35.40	=	3.30	m	3.3
側壁嵩上げ工				式	1.0
1号側壁嵩上げ	数量計算書より	=	60.18	m	60.2
コンクリート σ28≧18N/mm2		=	1.37	m3	1.4
型枠 小型構造物		=	18.28	m2	18.3
目地材 ゴム発泡体目地材　t=10mm		=	0.13	m2	0.1
止水板 CF150		=	0.59	m	0.6
チッピング		=	9.03	m2	9.0
差し筋 SD295　D13　L=200mm		=	24.08	kg	24.1
削孔 φ16　L=100mm		=	121.00	箇所	121.0
樹脂アンカー D13用		=	121.00	本	121.0

水路工　集計表

号集計表	数　量　集　計　表				NO.
名 称・規 格	計　　算　　式			単 位	数 量
3号U型水路 現場打水路	数量計算書より	=	4.00	m	4.0
コンクリート σ28≧21N/mm2	〃	=	1.30	m3	1.3
型枠 小型構造物	〃	=	11.40	m2	11.4
鉄筋 SD295　D13	〃	=	92.00	kg	92.0
均しコンクリート σ28≧18N/mm2	〃	=	0.20	m3	0.2
均しコンクリート型枠 均しコンクリート	〃	=	0.40	m2	0.4
基礎砕石 RC-40　t=150mm	〃	=	4.40	m2	4.4
差し筋 SD295　D13　L=150mm	〃	=	1.20	kg	1.2
緩衝材 ゴム発砲体目地材t=10mm	〃	=	1.20	m2	1.2
3号現場打床版	数量計算書より	=	4.00	m	4.0
コンクリート σ28≧21N/mm2	〃	=	0.50	m3	0.5
型枠 小型構造物	〃	=	1.20	m2	1.2
鉄筋 SD295　D13	〃	=	45.00	kg	45.0
支保工 パイプサポート支保	〃	=	1.60	空m3	1.6
4号現場打水路 現場打水路	数量計算書より	=	4.90	m	4.9
コンクリート σ28≧21N/mm2	〃	=	1.60	m3	1.6
型枠 小型構造物	〃	=	14.40	m2	14.4
鉄筋 SD295　D13	〃	=	99.00	kg	99.0
均しコンクリート σ28≧18N/mm2	〃	=	0.30	m3	0.3
均しコンクリート型枠 均しコンクリート	〃	=	0.50	m2	0.5
基礎砕石 RC-40　t=150mm	〃	=	5.40	m2	5.4
差し筋 SD295　D13　L=150mm	〃	=	1.50	kg	1.5
緩衝材 ゴム発砲体目地材t=10mm	〃	=	1.50	m2	1.5
4号現場打床版	数量計算書より	=	4.90	m	4.9
コンクリート σ28≧21N/mm2	〃	=	0.60	m3	0.6
型枠 小型構造物	〃	=	1.90	m2	1.9
鉄筋 SD295　D13	〃	=	43.00	kg	43.0
支保工 パイプサポート支保	〃	=	1.90	空m3	1.9
グレーチング蓋(T-14用) 落し込式　600×600	〃	=	1.00	枚	1.0

水路工　集計表

号集計表	数　量　集　計　表			NO.
名 称・規 格	計　　算　　式		単 位	数 量
プレキャスト水路工			式	1.0
1号プレキャスト水路 自由勾配側溝(T-25用) 横断用	区間1：1-NO.5+14.90～1-NO.5+18.58 数量計算書より	= 3.71	m	3.7
暗渠部 600×600×2000	〃	= 1.00	本	1.0
暗渠部カット 600×600×684/1020	〃	= 1.00	本	1.0
暗渠部カット 600×600×1025/679	〃	= 1.00	本	1.0
インバートコンクリート σ28≧18N/mm2	〃	= 0.20	m3	0.2
基礎コンクリート σ28≧18N/mm2	〃	= 0.50	m3	0.5
基礎コンクリート型枠 小型構造物	〃	= 1.10	m2	1.1
基礎砕石 RC-40　t=150mm	〃	= 3.80	m2	3.8

作業土工

測　　点	距　離	床掘り　土砂			埋戻し　最大埋戻幅1m未満			基面整正　土砂						備考
		m3			m3			m2						
	(m)	断　面	平　均	数　量	断　面	平　均	数　量	断　面	平　均	数　量				
1-BP		1.1			0.9			1.2						
1-NO. 0　+　2.500	2.500	1.3	1.20	3.0	0.9	0.90	2.3	1.1	1.15	2.9				
1-NO. 1	17.490	1.3	1.30	22.7	0.9	0.90	15.7	1.1	1.10	19.2				
1-NO. 2	20.010	1.1	1.20	24.0	0.7	0.80	16.0	1.1	1.10	22.0				
1-NO. 3	20.000	1.1	1.10	22.0	0.9	0.80	16.0	1.1	1.10	22.0				
1-NO. 4	19.990	1.1	1.10	22.0	0.8	0.85	17.0	1.1	1.10	22.0				
1-NO. 5	20.000	1.2	1.15	23.0	0.8	0.80	16.0	1.1	1.10	22.0				
1-NO. 5　+　14.900	14.900	1.2	1.20	17.9	0.8	0.80	11.9	1.1	1.10	16.4				
1-NO. 5　+　14.900		1.2			1.1			1.0						
1-NO. 5　+　17.000	2.130	1.2	1.20	2.6	1.1	1.10	2.3	1.0	1.00	2.1				
1-NO. 5　+　18.580	1.580	1.2	1.20	1.9	1.1	1.10	1.7	1.0	1.00	1.6				
1-NO. 5　+　18.580		0.8			0.7			0.9						
1-NO. 6	1.420	0.8	0.80	1.1	0.7	0.70	1.0	0.9	0.90	1.3				
1-NO. 7	20.010	0.8	0.80	16.0	0.5	0.60	12.0	0.9	0.90	18.0				
1-NO. 8	20.000	0.8	0.80	16.0	0.5	0.50	10.0	0.9	0.90	18.0				
1-NO. 8　+　1.620	1.630	0.8	0.80	1.3	0.5	0.50	0.8	0.9	0.90	1.5				
1-NO. 8　+　1.620		1.9			1.3			1.1						
1-NO. 8　+　3.500	1.880	1.9	1.90	3.6	1.3	1.30	2.4	1.1	1.10	2.1				
1-NO. 8　+　5.620	2.120	1.9	1.90	4.0	1.3	1.30	2.8	1.1	1.10	2.3				
計	165.660			181.1			127.9			173.4				

作業土工

測　　点	距　離	床掘り　土砂			埋戻し　最大埋戻幅1m未満			基面整正　土砂						備考
		m3			m3			m2						
	(m)	断　面	平　均	数　量	断　面	平　均	数　量	断　面	平　均	数　量				
1-NO. 11　+　5.800		1.8			1.4			1.1						
1-NO. 11　+　8.500	2.680	1.8	1.80	4.8	1.4	1.40	3.8	1.1	1.10	2.9				
1-NO. 11　+　10.750	2.260	1.8	1.80	4.1	1.4	1.40	3.2	1.1	1.10	2.5				
1-NO. 11　+　10.750		0.8			0.5			0.8						
1-NO. 12	9.240	0.8	0.80	7.4	0.5	0.50	4.6	0.8	0.80	7.4				
1-NO. 12　+　1.980	2.020	0.8	0.80	1.6	0.5	0.50	1.0	0.8	0.80	1.6				
1-NO. 12　+　1.980		1.1			0.7			1.1						
1-NO. 13	17.870	1.1	1.10	19.7	0.7	0.70	12.5	1.1	1.10	19.7				
1-NO. 13　+　10.180	9.590	1.1	1.10	10.5	0.7	0.70	6.7	1.1	1.10	10.5				
1-NO. 13　+　10.180		0.6			0.4			0.8						
1-NO. 14	9.840	0.6	0.60	5.9	0.4	0.40	3.9	0.8	0.80	7.9				
1-NO. 14　+　14.250	14.260	0.6	0.60	8.6	0.4	0.40	5.7	0.8	0.80	11.4				
1-NO. 14　+　14.250		0.7			0.4			0.9						
1-NO. 14　+　18.880	4.620	0.7	0.70	3.2	0.4	0.40	1.8	0.9	0.90	4.2				
1-NO. 14　+　18.880		0.7			0.3			0.9						
1-NO. 15	1.190	0.7	0.70	0.8	0.3	0.30	0.4	0.9	0.90	1.1				
1-NO. 15　+　7.870	7.810	0.7	0.70	5.5	0.3	0.30	2.3	0.9	0.90	7.0				
計	81.380			72.1			45.9			76.2				
合計	247.040			253.2			173.8			249.6				

1号U型水路

号計算書	数　量　計　算　書	NO.

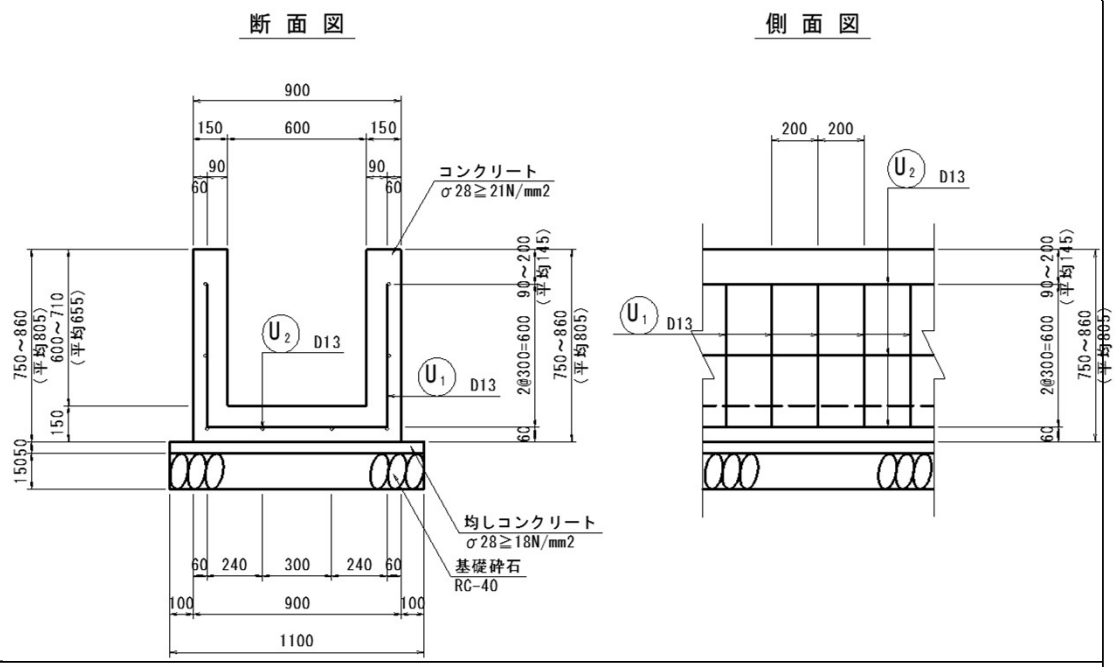

10.0m当り

名 称・規 格	計　　算　　式		単 位	数 量
コンクリート σ28≧21N/mm2	(0.900×0.805−0.600×0.655)×10.000	= 3.32	m3	3.3
型枠 小型構造物	((0.805+0.655)×2)×10.000	= 29.20	m2	29.2
鉄筋 SD295　D13	(8×10.000×0.995)+((10.000/0.200)×(0.600×2+0.780)×0.995)	= 178.11	kg	178.1
均しコンクリート σ28≧18N/mm2	(1.100×0.050)×10.000	= 0.55	m3	0.6
均しコンクリート型枠 均しコンクリート	(0.050×2)×10.000	= 1.00	m2	1.0
基礎砕石 RC−40　t=150mm	1.100×10.000	= 11.00	m2	11.0
目地材 ゴム発泡体目地材t=10mm	0.900×0.805−0.600×0.655	= 0.33	m2	0.3
止水板 CF150	(0.655+0.15/2)*2+0.6+0.15/2*2	= 2.21	m	2.2
延長	1−BP～1−NO.5+14.90付近	= 114.89	m	114.9

2号U型水路

号計算書	数　量　計　算　書	NO.

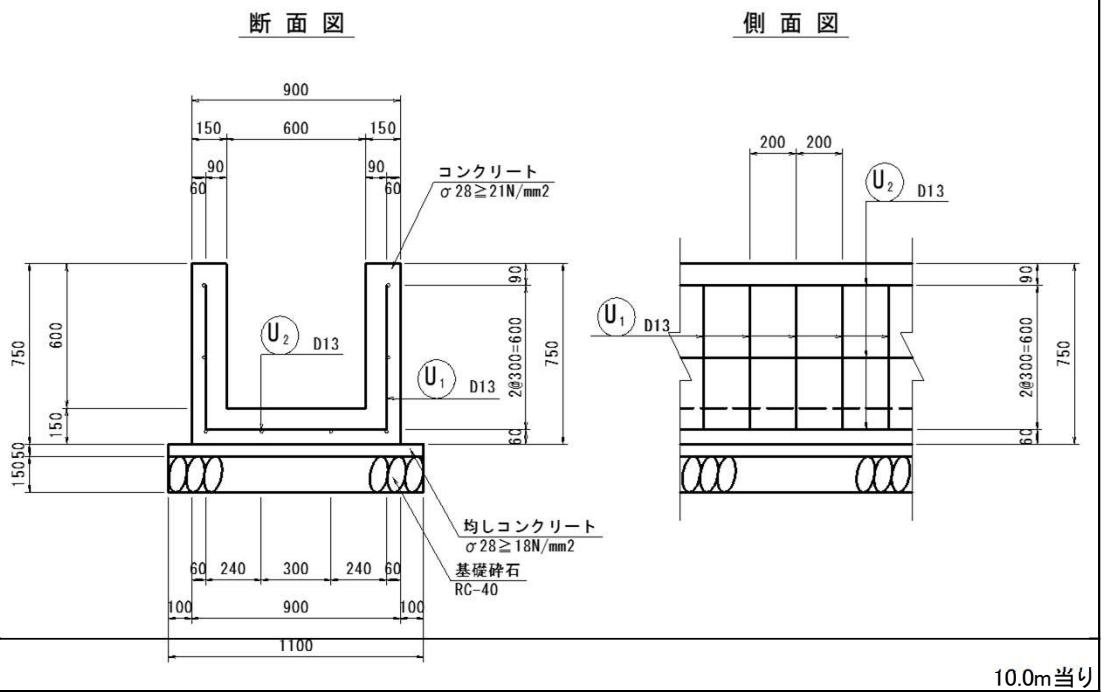

10.0m当り

名 称・規 格	計　　算　　式			単 位	数 量
コンクリート σ28≧21N/mm2	(0.900×0.750−0.600×0.600)×10.000	=	3.15	m3	3.2
型枠 小型構造物	((0.750+0.600)×2)×10.000	=	27.00	m2	27.0
鉄筋 SD295　D13	(8×10.000×0.995)+((10.000/0.200)×(0.600×2+0.780)×0.995)	=	178.11	kg	178.1
均しコンクリート σ28≧18N/mm2	(1.100×0.050)×10.000	=	0.55	m3	0.6
均しコンクリート型枠 均しコンクリート	(0.050×2)×10.000	=	1.00	m2	1.0
基礎砕石 RC−40　t=150mm	1.100×10.000	=	11.00	m2	11.0
目地材 ゴム発泡体目地材t=10mm	0.900×0.750−0.600×0.600	=	0.32	m2	0.3
止水板 CF150	(0.15/2+0.6)*2+0.15/2*2+0.6	=	2.10	m	2.1
延長	1−NO.12+1.98～1−NO.13+10.18付近	=	27.45	m	27.5

1号L型水路

号計算書	数　量　計　算　書	NO.

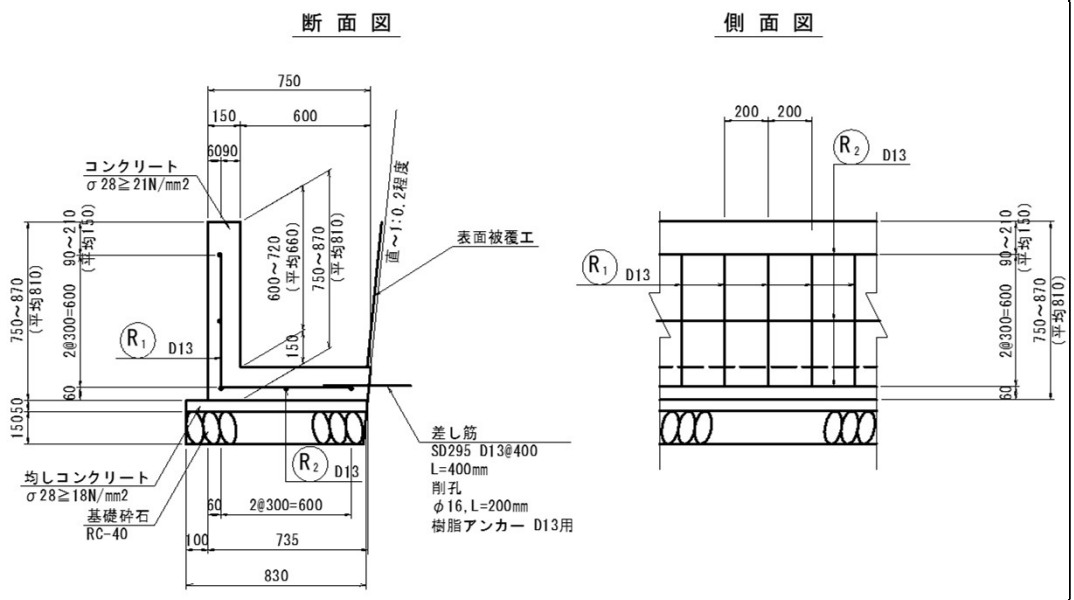

10.0m当り

名称・規格	計　算　式			単位	数量
コンクリート σ28≧21N/mm2	(0.750×0.810−0.600×0.660)×10.000	=	2.12	m3	2.1
型枠 小型構造物	(0.810+0.660)×10.000	=	14.70	m2	14.7
鉄筋 SD295　D13	(5×10.000×0.995)+((10.000/0.200)×(0.600×2)×0.995)	=	109.45	kg	109.5
均しコンクリート σ28≧18N/mm2	(0.830×0.050)×10.000	=	0.42	m3	0.4
均しコンクリート型枠 均しコンクリート	0.050×10.000	=	0.50	m2	0.5
基礎砕石 RC−40　t=150mm	0.830×10.000	=	8.30	m2	8.3
差し筋 SD295　D13　L=400mm	(10.000/0.400)×0.400×0.995	=	9.95	kg	10.0
削孔 Φ16　L=200mm	10.000/0.400	=	25.00	箇所	25.0

1号L型水路

10.0m当り

名 称・規 格	計　　算　　式	単 位	数 量
樹脂アンカー D13用	10.000/0.400　　= 25.00	本	25.0
目地材 ゴム発泡体目地材t=10mm	0.750×0.810−0.600×0.660　　= 0.21	m2	0.2
止水板 CF150	0.66+0.15/2+0.6+0.15/2　　= 1.41	m	1.4
延長	1−NO.5+18.58～1−NO.8+1.62　　= 43.06		
	1−NO.14+14.25～1−NO.15+7.87　　= 13.62		
	計　　= 56.68	m	56.7

2号L型水路

号計算書	数　量　計　算　書	NO.

断 面 図　　側 面 図

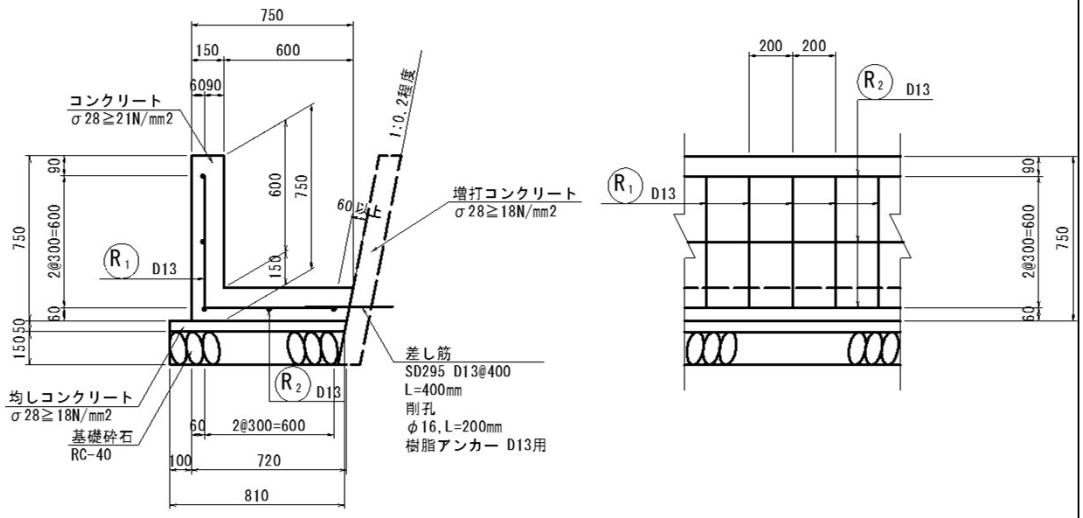

10.0m当り

名 称・規 格	計　算　式			単 位	数 量
コンクリート σ28≧21N/mm2	(0.750×0.750−0.600×0.600)×10.000	=	2.03	m3	2.0
型枠 小型構造物	(0.750+0.600)×10.000	=	13.50	m2	13.5
鉄筋 SD295　D13	(5×10.000×0.995)+((10.000/0.200)×(0.600×2)×0.995)	=	109.45	kg	109.5
均しコンクリート σ28≧18N/mm2	(0.810×0.050)×10.000	=	0.41	m3	0.4
均しコンクリート型枠 均しコンクリート	0.050×10.000	=	0.50	m2	0.5
基礎砕石 RC−40　t=150mm	0.810×10.000	=	8.10	m2	8.1
差し筋 SD295　D13　L=400mm	(10.000/0.400)×0.400×0.995	=	9.95	kg	10.0
削孔 Φ16　L=200mm	10.000/0.400	=	25.00	箇所	25.0

2号L型水路

10.0m当り

名称・規格	計算式			単位	数量
樹脂アンカー D13用	10.000/0.400	=	25.00	本	25.0
目地材 ゴム発泡体目地材t=10mm	0.750×0.750−0.600×0.600	=	0.20	m2	0.2
止水板 CF150	0.6+0.15/2+0.6+0.15/2	=	1.35	m	1.4
延長	1−NO.11+10.75〜1−NO.12+1.98	=	11.26		
	1−NO.13+10.18〜1−NO.14+14.25	=	24.10		
	計	=	35.36	m	35.4

増打コンクリート

号計算書	数　量　計　算　書	NO.

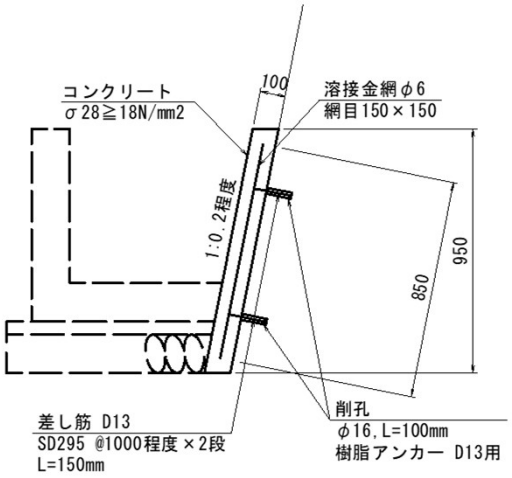

10.0m当り

名称・規格	計　算　式			単位	数量
コンクリート σ28≧18N/mm2	(0.100×0.950)×10.000	=	0.95	m3	1.0
型枠 小型構造物	(0.950×1.020)×10.000	=	9.69	m2	9.7
差し筋 SD295 D13 L=150mm	(10.000/1.000)×2×0.150×0.995	=	2.99	kg	3.0
削孔 Φ16 L=100mm	(10.000/1.000)×2	=	20.00	箇所	20.0
樹脂アンカー D13用	(10.000/1.000)×2	=	20.00	本	20.0
溶接金網 φ6 網目150×150	0.850×10.000	=	8.50	m2	8.5
目地材 ゴム発泡体目地材t=10mm	0.100×0.950	=	0.10	m2	0.1
止水板 CF150		=	0.93	m	0.93
延長	1-NO.11+10.75～1-NO.12+1.98	=	11.26		
	1-NO.13+10.18～1-NO.14+14.25	=	24.10		
	計	=	35.36	m	35.4

3号U型水路＋床板

号計算書　　数　量　計　算　書　　NO.

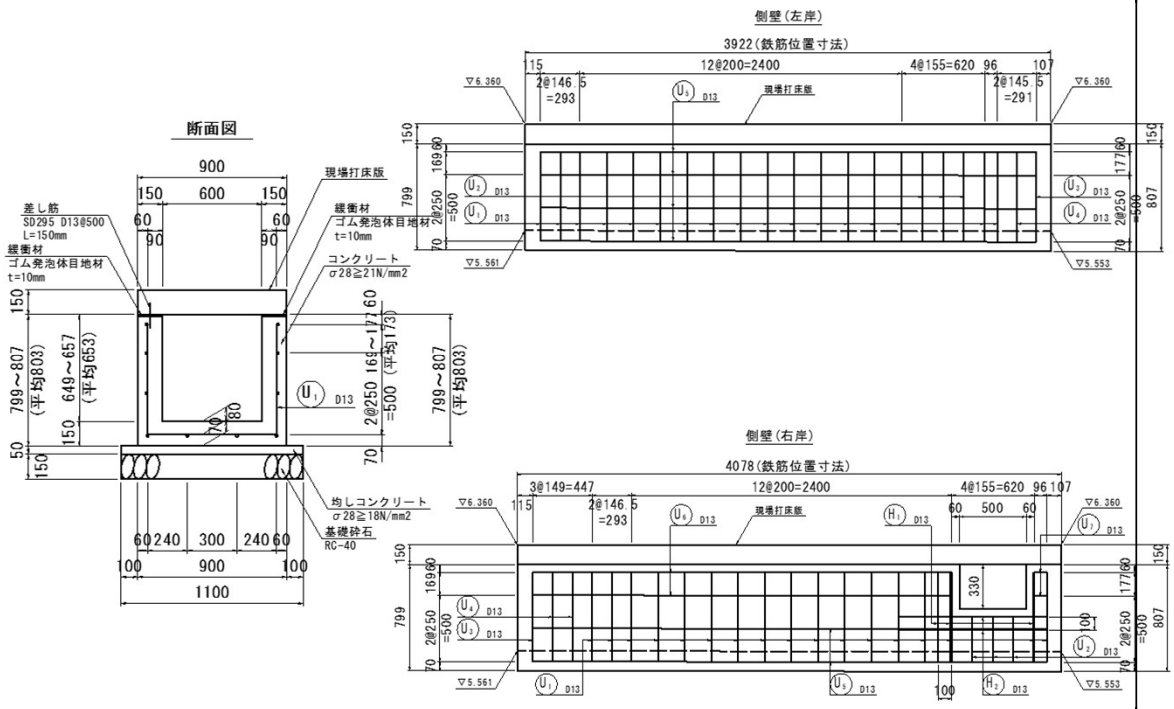

1.0式当り

名称・規格	計　算　式		単位	数量
3号現場打水路 延長	1-NO.8+1.62～1-NO.8+5.62付近	= 4.000	m	4.0
コンクリート σ28≧21N/mm2	(0.900×0.803-0.600×0.653)×4.000-(0.500×0.330×0.150)	= 1.30	m3	1.3
型枠 小型構造物	((0.803+0.653)×2)×4.000-(0.500×0.330×2)+(0.150×0.330×2)	= 11.42	m2	11.4
鉄筋 SD295　D13	鉄筋質量表より	= 92.00	kg	92.0
均しコンクリート σ28≧18N/mm2	(1.100×0.050)×4.000	= 0.22	m3	0.2
均しコンクリート型枠 均しコンクリート	(0.050×2)×4.000	= 0.40	m2	0.4
基礎砕石 RC-40　t=150mm	1.100×4.000	= 4.40	m2	4.4
差し筋 SD295　D13　L=150mm	(4.000/0.500)×0.150×0.995	= 1.19	kg	1.2
緩衝材 ゴム発砲体目地材t=10mm	(0.150×2)×4.000	= 1.20	m2	1.2

3号U型水路＋床板

号計算書	数　量　計　算　書	NO.

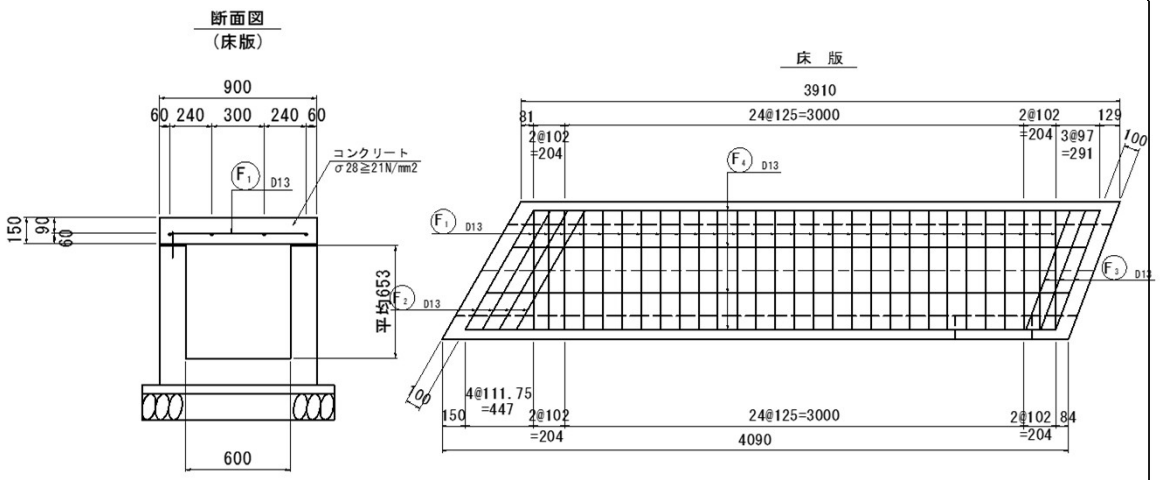

1.0式当り

名称・規格	計　算　式		単位	数量
現場打床版 延長	1-NO.8+1.62～1-NO.8+5.62付近	= 4.000	m	4.0
コンクリート σ28≧21N/mm2	(0.900×0.150)×4.000	= 0.54	m3	0.5
型枠 小型構造物	(0.150×2)×4.000	= 1.20	m2	1.2
鉄筋 SD295　D13	鉄筋質量表より	= 45.00	kg	45.0
支保工 パイプサポート支保	(0.600×0.653)×4.000	= 1.57	空m3	1.6

4号U型水路＋床版

号計算書	数　量　計　算　書	NO.

断面図

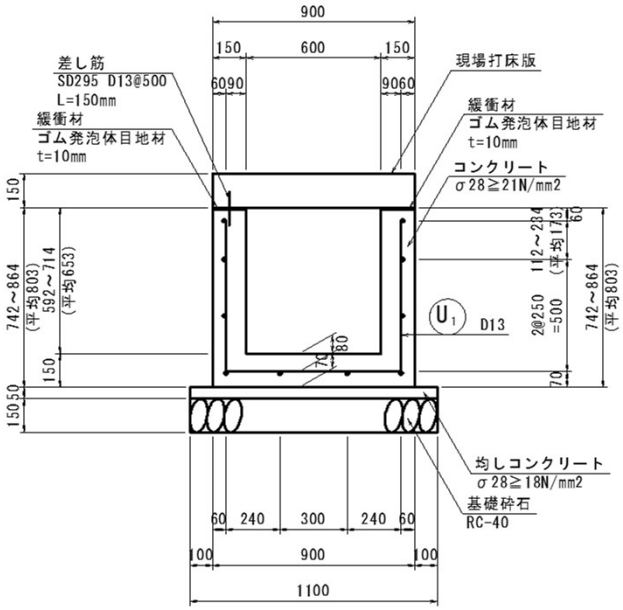

1.0式当り

名称・規格	計　算　式		単位	数量
4号現場打水路 延長	1-NO.11+5.80～1-NO.11+10.75付近	= 4.940	m	4.9
コンクリート σ28≧21N/mm2	(0.900×0.803-0.600×0.653)×4.940	= 1.63	m3	1.6
型枠 小型構造物	((0.803+0.653)×2)×4.940	= 14.39	m2	14.4
鉄筋 SD295 D13	鉄筋質量表より	= 99.00	kg	99.0
均しコンクリート σ28≧18N/mm2	(1.100×0.050)×4.940	= 0.27	m3	0.3
均しコンクリート型枠 均しコンクリート	(0.050×2)×4.940	= 0.49	m2	0.5
基礎砕石 RC-40 t=150mm	1.100×4.940	= 5.43	m2	5.4
差し筋 SD295 D13 L=150mm	(4.940/0.500)×0.150×0.995	= 1.47	kg	1.5
緩衝材 ゴム発砲体目地材t=10mm	(0.150×2)×4.940	= 1.48	m2	1.5

4号U型水路＋床版

号計算書	数　量　計　算　書	NO.

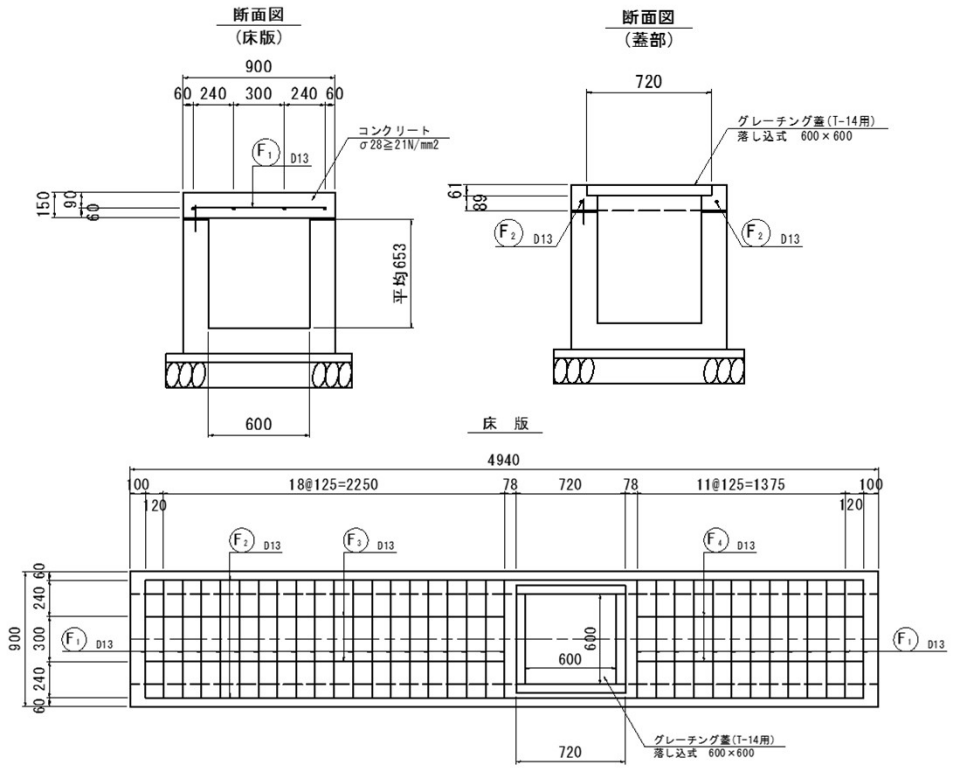

1.0式当り

名称・規格	計　算　式		単位	数量
現場打床版 延長	1-NO.11+5.80～1-NO.11+10.75付近	= 4.940	m	4.9
コンクリート σ28≧21N/mm2	(0.900×0.150)×4.940-(0.720×0.720×0.061+0.600×0.600 ×0.089)	= 0.60	m3	0.6
型枠 小型構造物	(0.150×2)×4.940+(0.720×0.061+0.600×0.089)×4	= 1.87	m2	1.9
鉄筋 SD295　D13	鉄筋質量表より	= 43.00	kg	43.0
支保工 パイプサポート支保	(0.600×0.653)×4.940	= 1.94	空m3	1.9
グレーチング蓋(T-14用) 落し込式　600×600		= 1.00	枚	1.0

1号プレキャスト水路

号計算書	数　量　計　算　書	NO.

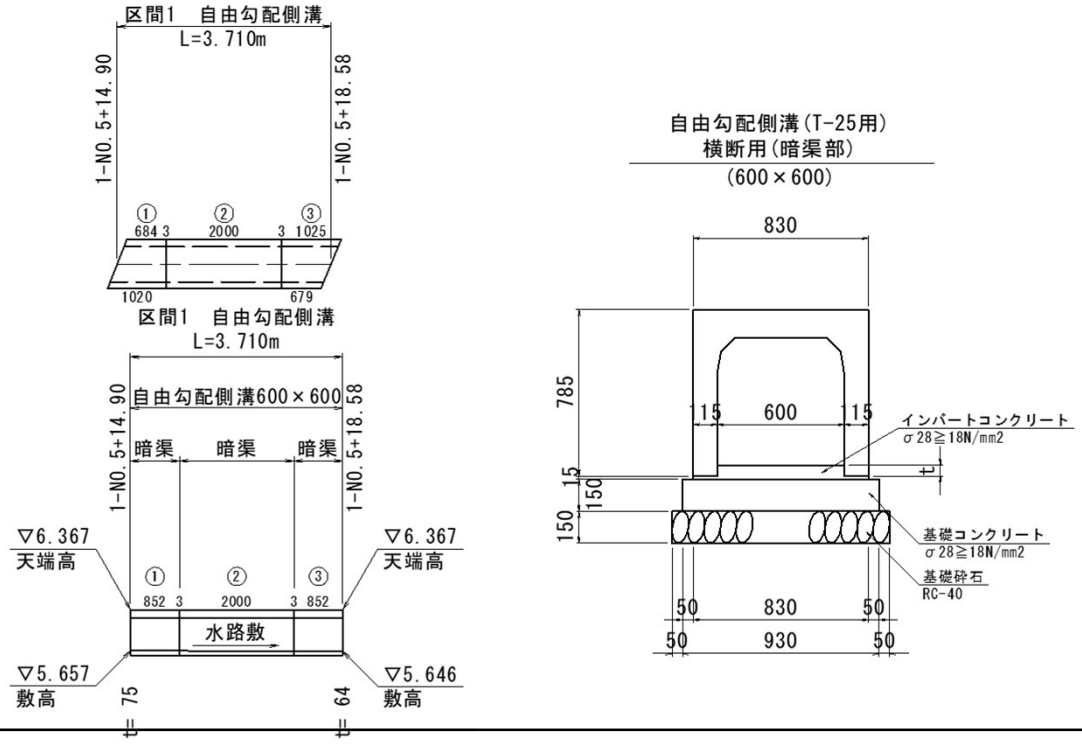

1.0式当り

名称・規格	計　算　式		単位	数量
自由勾配側溝 T-25用　横断用	区間1:1-NO.5+14.90～1-NO.5+18.58	= 3.710	m	3.7
暗渠部 600×600×2000		= 1.00	本	1.0
暗渠部カット 600×600×684/1020		= 1.00	本	1.0
暗渠部カット 600×600×1025/679		= 1.00	本	1.0
インバートコンクリート σ28≧18N/mm2	(1/2×(0.075+0.064))×0.600×3.710	= 0.15	m3	0.2
基礎コンクリート σ28≧18N/mm2	0.930×0.150×3.710	= 0.52	m3	0.5
基礎コンクリート型枠 小型構造物	0.150×2×3.710	= 1.11	m2	1.1
基礎砕石 RC-40　t=150mm	1.030×3.710	= 3.82	m2	3.8

1号側壁嵩上げ

工区	測点		延長	側壁嵩上げ							備考
	起点側	終点側		H	B	コンクリート	型枠	チッピング	目地材	止水板	
			(m)	(m)	(m)	(m3)	(m2)	(m2)	(m2)	m	
(1工区)											
2	1-NO. 8 + 5.62	1-NO. 9	14.380	0.170	0.150	0.367	4.889	2.157	0.026	0.170	
	1-NO. 9	1-NO.10	20.000	0.170	0.150	0.510	6.800	3.000	0.051	0.170	
	1-NO.10	1-NO.11	20.000	0.130	0.150	0.390	5.200	3.000	0.039	0.130	
	1-NO.11	1-NO.11 + 5.80	5.800	0.120	0.150	0.104	1.392	0.870	0.018	0.120	
		(小 計)	60.180			1.371	18.281	9.027	0.134	0.590	
				差し筋 : 60.180 / 0.50 = 121(本)							
				121*0.200 = 24.20m (D13 = 0.995kg/m)							
				24.20*0.995 = 24.079kg							
											(差し筋)
合 計			60.180			1.371	18.281	9.027	0.134		121本

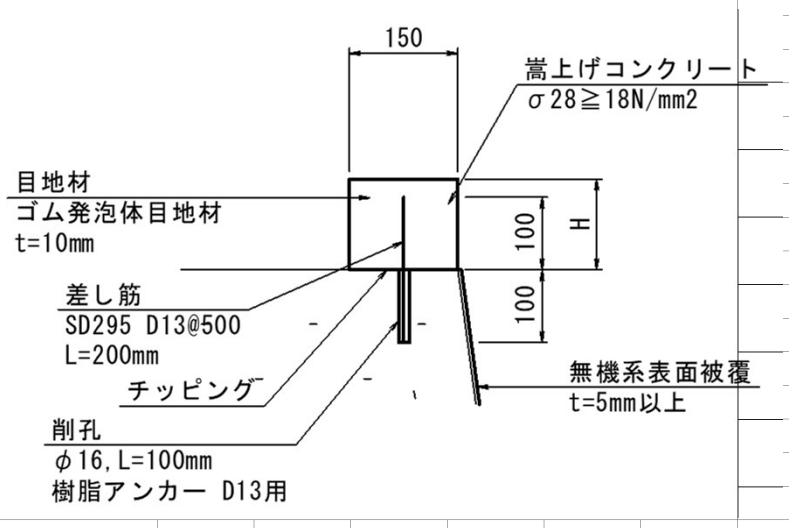

付帯工　集計表

号集計表	数　量　集　計　表				NO.
名 称・規 格	計　　算　　式			単 位	数 量
床版工				式	1.0
1号現場打床版	数量計算書より	=	1.00	箇所	1.0
コンクリート σ28≧21N/mm2	〃	=	0.20	m3	0.2
型枠 小型構造物	〃	=	0.40	m2	0.4
鉄筋 SD295　D13	〃	=	19.00	kg	19.0
支保工 パイプサポート支保	〃	=	0.50	空m3	0.5
差し筋 SD295　D13　L=150mm	〃	=	0.40	kg	0.4
削孔 Φ16　L=75mm	〃	=	2.60	箇所	2.6
樹脂アンカー D13用	〃	=	2.60	本	2.6
緩衝材 ゴム発砲体目地材t=10mm	〃	=	0.50	m2	0.5
2号現場打床版	数量計算書より	=	1.00	箇所	1.0
コンクリート σ28≧21N/mm2	〃	=	1.20	m3	1.2
型枠 小型構造物	〃	=	3.20	m2	3.2
鉄筋 SD295　D13	〃	=	91.00	kg	91.0
支保工 パイプサポート支保	〃	=	2.50	空m3	2.5
グレーチング蓋(T-2用) 110°　開閉式　400×500	〃	=	1.00	枚	1.0
差し筋 SD295　D13　L=150mm	〃	=	2.90	kg	2.9
削孔 Φ16　L=75mm	〃	=	19.60	箇所	19.6
樹脂アンカー D13用	〃	=	19.60	本	19.6
緩衝材 ゴム発砲体目地材t=10mm	〃	=	3.20	m2	3.2
1号プレキャスト床版 (全幅1000mm)	数量計算書より	=	3.00	箇所	3.0
プレキャスト床版 T-2　1000×1000	3.00×1.00	=	3.00	枚	3.0
緩衝材 ゴム発泡体目地材t=10mm	3.00×0.30	=	0.90	m2	0.9
無収縮モルタル	3.00×0.0001	=	0.0003	m3	0.0003
差し筋 SD295　D16　L=150mm	3.00×0.23	=	0.60	kg	0.6

付帯工　集計表

号集計表	数　量　集　計　表				NO.
名 称・規 格	計　　算　　式			単 位	数 量
2号プレキャスト床版 (全幅900mm)	数量計算書より	=	4.00	箇所	4.0
プレキャスト床版 T-2　900×1000	4.00×1.00	=	4.00	枚	4.0
緩衝材 ゴム発泡体目地材t=10mm	4.00×0.30	=	1.20	m2	1.2
無収縮モルタル	4.00×0.0001	=	0.0004	m3	0.0004
差し筋 SD295　D16　L=150mm	4.00×0.23	=	0.80	kg	0.8
堰板工				式	1.0
堰板	数量計算書より	=	2.00	箇所	2.0
等辺山形鋼 L-75×75×6（SUS304）	2.00×0.8	=	1.60	m	1.6
	2.00×5.5	=	11.00	kg	11.0
アンカーボルト M10×70（SUS304）	2.00×6	=	12.00	本	12.0
取排水工				式	1.0
取水口	数量計算書より	=	8.00	箇所	8.0
VP Φ200	〃	=	12.00	m	12.0
90°エルボ Φ200	〃	=	8.00	個	8.0
排水口	数量計算書より	=	16.00	箇所	16.0
型枠 小型構造物	〃	=	1.60	m2	1.6
付帯施設工				式	1.0
水路取付	数量計算書より	=	1.00	式	1.0
コンクリート σ28≧18N/mm2	〃	=	0.01	m3	0.01
型枠 小型構造物	〃	=	0.72	m2	0.7
境界コンクリート	数量計算書より	=	1.00	式	1.0
コンクリート σ28≧18N/mm2	〃	=	1.50	m3	1.5
型枠 小型構造物	〃	=	19.80	m2	19.8
基礎砕石 RC-40　t=100mm	〃	=	5.00	m2	5.0
目地材 瀝青質目地材　t=10mm	〃	=	0.01	m2	0.01

付帯工　集計表

号集計表	数　量　集　計　表			NO.
名 称・規 格	計　　算　　式		単 位	数 量
コンクリート平張	数量計算書より	= 1.00	式	1.0
コンクリート σ28≧18N/mm2 t=100mm	〃	= 16.80	m2	16.8
基礎砕石 RC-40 t=100mm	〃	= 16.80	m2	16.8
擁壁等復旧	数量計算書より	= 1.00	式	1.0
コンクリート σ28≧18N/mm2	〃	= 0.40	m3	0.4
型枠 小型構造物	〃	= 3.00	m2	3.0
既設管復旧	数量計算書より	= 11.00	箇所	11.0
アスファルト舗装(復旧)	数量計算書より	= 1.00	式	1.0
表層工 再生密粒度As(TOP13)t=40mm	〃	= 8.60	m2	8.6
路盤工 RC-30 t=100mm	〃	= 8.60	m2	8.6
コンクリート平張(復旧)	数量計算書より	= 1.00	式	1.0
コンクリート σ28≧18N/mm2 t=100mm	〃	= 51.60	m2	51.6
基礎砕石 RC-40 t=100mm	〃	= 51.60	m2	51.6

1号現場打床版

号計算書	数　量　計　算　書	NO.

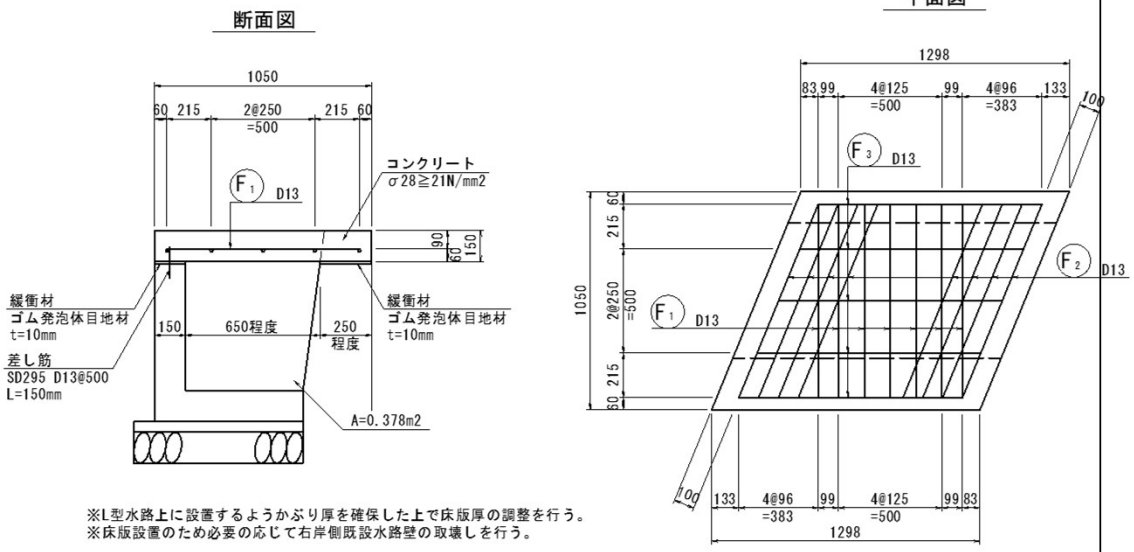

※L型水路上に設置するようかぶり厚を確保した上で床版厚の調整を行う。
※床版設置のため必要の応じて右岸側既設水路壁の取壊しを行う。

1.0箇所当り

名称・規格	計　算　式		単位	数量
1号現場打床版 延長	1-NO.8付近	= 1.298	m	1.3
コンクリート σ28≧21N/mm2	(1.050×0.150)×1.298	= 0.20	m3	0.2
型枠 小型構造物	(0.150×2)×1.298	= 0.39	m2	0.4
鉄筋 SD295 D13	鉄筋質量表より	= 19.00	kg	19.0
支保工 パイプサポート支保	0.378×1.298	= 0.49	空m3	0.5
差し筋 SD295 D13 L=150mm	(1.298/0.500)×0.150×0.995	= 0.39	kg	0.4
緩衝材 ゴム発泡体目地材t=10mm	(0.150+0.250)×1.298	= 0.52	m2	0.5

2号現場打床版

号計算書	数　量　計　算　書	NO.

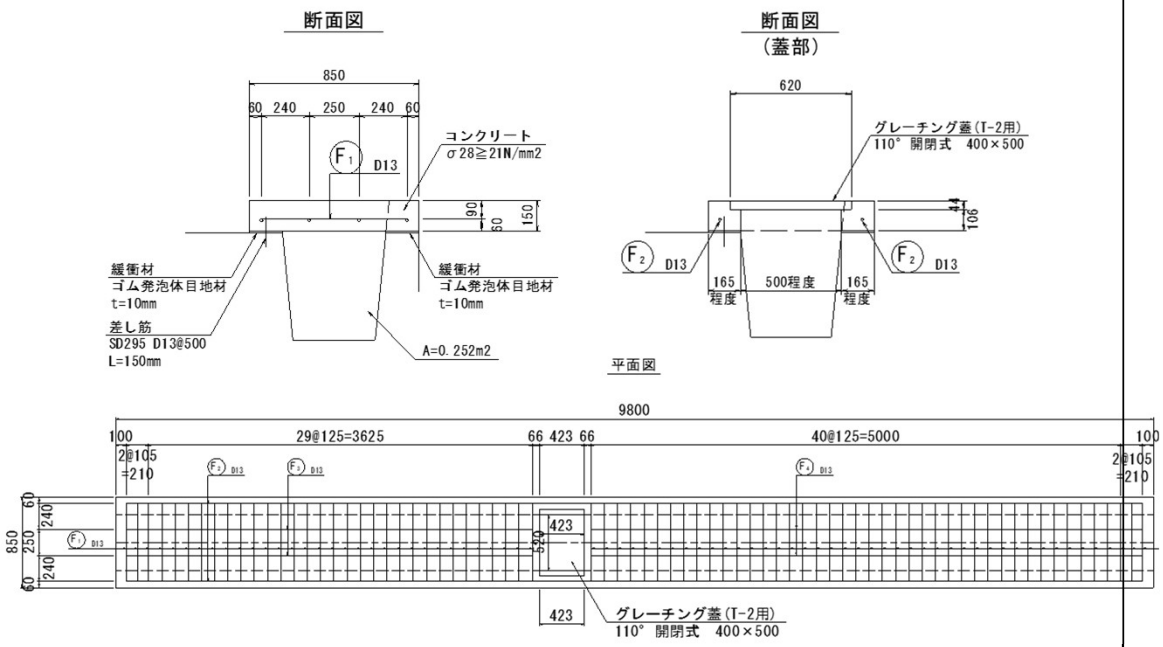

1.0箇所当り

名称・規格	計　算　式		単位	数量
2号現場打床版 延長	1-NO.9+2.44～1-NO.9+12.24付近	= 9.800	m	9.8
コンクリート σ28≧21N/mm2	(0.850×0.150)×9.800-(0.620×0.423×0.044+0.520×0.423 ×0.106)	= 1.21	m3	1.2
型枠 小型構造物	(0.150×2)×9.800+(0.620×0.044+0.520×0.106+0.423× (0.044+0.106))×2	= 3.23	m2	3.2
鉄筋 SD295 D13	鉄筋質量表より	= 91.00	kg	91.0
支保工 パイプサポート支保	0.252×9.800	= 2.47	空m3	2.5
グレーチング蓋(T-2用) 110° 開閉式 400×500		= 1.00	枚	1.0
差し筋 SD295 D13 L=150mm	(9.800/0.500)×0.150×0.995	= 2.93	kg	2.9
削孔 Φ16 L=75mm	9.800/0.500	= 19.60	箇所	19.6
樹脂アンカー D13用	9.800/0.500	= 19.60	本	19.6
緩衝材 ゴム発泡体目地材t=10mm	(0.165×2)×9.800	= 3.23	m2	3.2

1号プレキャスト床版(全幅1000mm)

号計算書	数　量　計　算　書	NO.

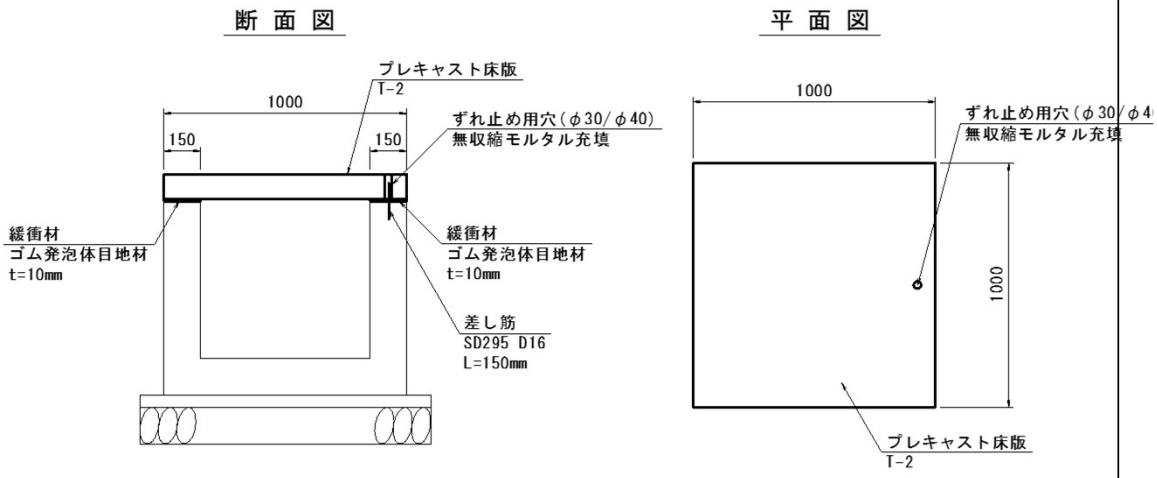

1.0箇所当り

名称・規格	計　算　式		単位	数量
プレキャスト床版 T-2　1000×1000		= 1.00	枚	1.0
緩衝材 ゴム発泡体目地材t=10mm	0.150×1.000×2	= 0.30	m2	0.3
無収縮モルタル	π/4×0.030^2×0.100	= 0.0001	m3	0.0001
差し筋 SD295　D16　L=150mm	0.150×1.560	= 0.23	kg	0.2
箇所数		= 3.00	箇所	3.0

2号プレキャスト床版(全幅900mm)

号計算書　　数　量　計　算　書　　NO.

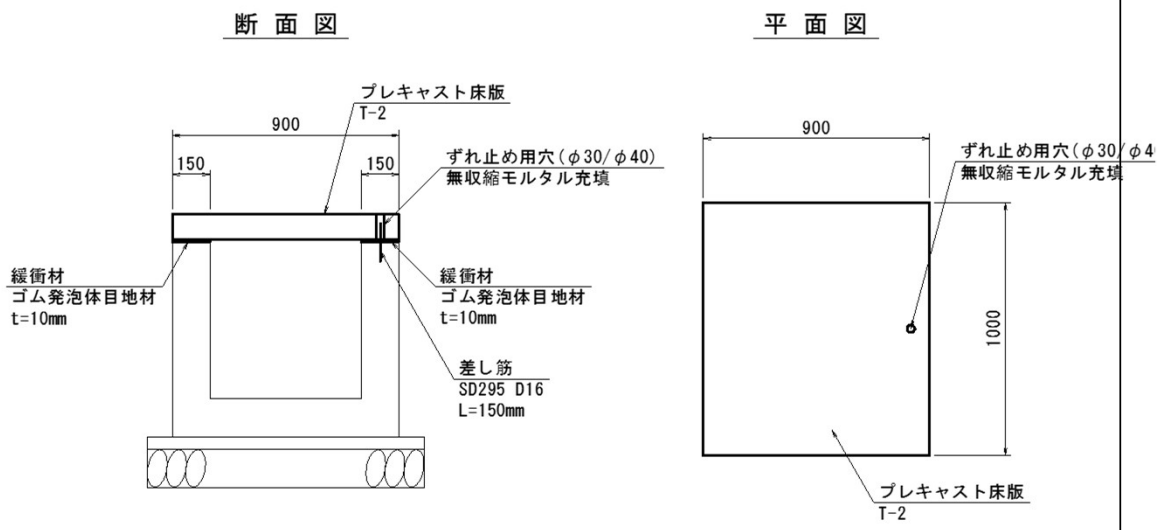

1.0箇所当り

名称・規格	計　算　式		単位	数量
プレキャスト床版 T-2　900×1000		= 1.00	枚	1.0
緩衝材 ゴム発泡体目地材t=10mm	0.150×1.000×2	= 0.30	m2	0.3
無収縮モルタル	π/4×0.030^2×0.100	= 0.0001	m3	0.0001
差し筋 SD295　D16　L=150mm	0.150×1.560	= 0.23	kg	0.2
箇所数		= 4.00	箇所	4.0

堰板

号計算書	数　量　計　算　書	NO.

断 面 図　　平 面 図

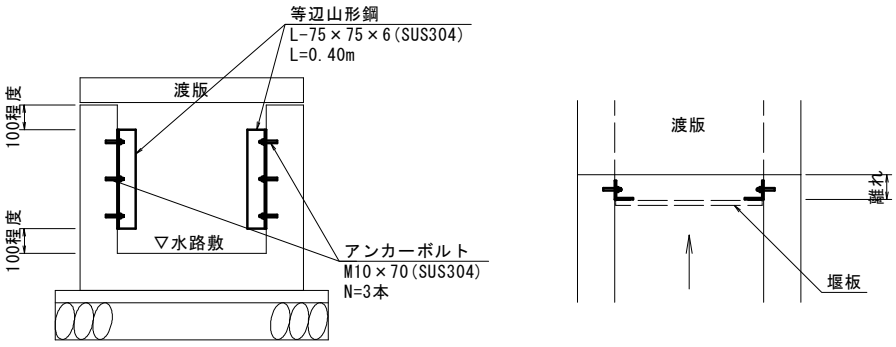

※標準的な構造及び部材長さを示す。
※堰板及び鋼材設置位置は関連地権者に確認を行い決定すること。

1.0箇所当り

名称・規格	計　算　式			単位	数量
等辺山形鋼 L-75×75×6 (SUS304)	0.400×2	=	0.80	m	0.8
	等辺山形鋼単重:6.92kg/m 0.800×6.92	=	5.54	kg	5.5
アンカーボルト M10×70 (SUS304)		=	6.00	本	6.0
箇所数	1工区-1　2号渡版箇所 2.0	=	2.00		
	計	=	2.00	箇所	2.0

取水口

号計算書	数　量　計　算　書	NO.

断 面 図

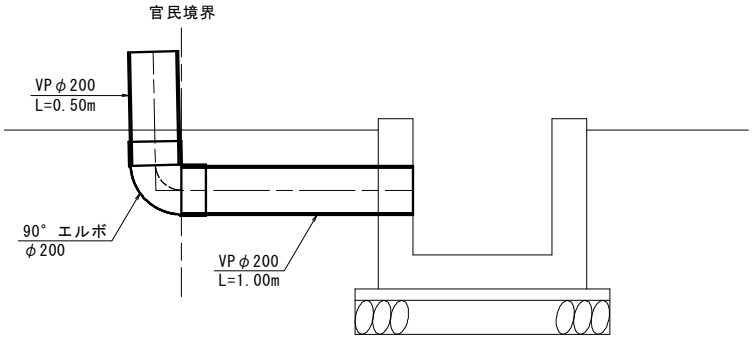

※標準的な構造及び部材長さを示す。
※取水口設置位置や箇所数は関連地権者に確認を行い決定すること。
※設置高さは関連地権者と事前調整すること。

1.0箇所当り

名称・規格	計　算　式	単位	数量
VP φ200	(0.50+1.00)　= 1.50	m	1.5
90° エルボ Φ200	1.0　= 1.00	個	1.0

排水口

号計算書	数　量　計　算　書	NO.

断面図

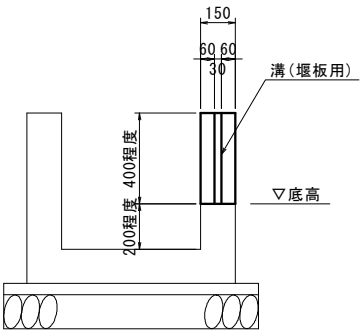

平面図

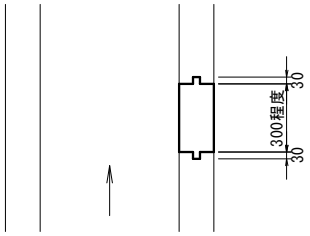

※標準的な構造及び寸法を示す。
※排水口設置位置は関連地権者に確認を行い決定すること。
※底高は既設排水口の高さに合わせる。

1.0箇所当り

名称・規格	計　算　式	単位	数量
型枠 小型構造物	(0.400×0.150)×2　　= 0.12	m2	0.1

水路取付

号計算書	数　量　計　算　書	NO.

1-NO.5+18.58付近

平 面 図　　A-A断面

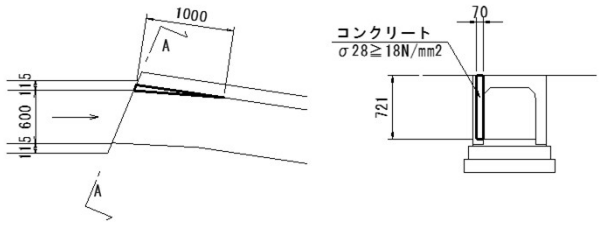

1.0式当り

名称・規格	計　算　式	単位	数量
コンクリート σ28≧18N/mm2	1-NO.5+18.58付近 (1/2×0.070×0.721)/2×1.000　=　0.013	m3	0.013
型枠 小型構造物	1-NO.5+18.58付近 1.000×0.721　=　0.721	m2	0.721

境界コンクリート

号計算書	数　量　計　算　書	NO.

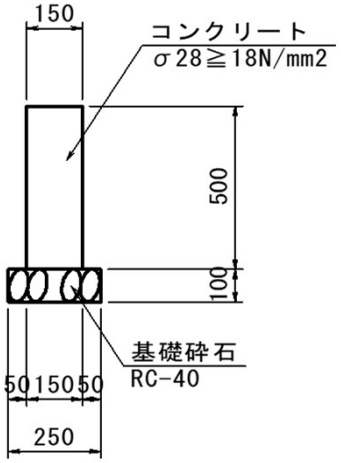

1.0式当り

名称・規格	計　算　式		単位	数量
延長	13.37+6.42	= 19.79	m	19.8
コンクリート σ28≧18N/mm2	0.150×0.500×19.79	= 1.48	m3	1.5
型枠 小型構造物	(0.500×2)×19.79	= 19.79	m2	19.8
基礎砕石 RC-40　t=100mm	0.250×19.79	= 4.95	m2	5.0
目地材 瀝青質目地材　t=10mm	1.48/10.00×(0.15×0.500)	= 0.01	m2	0.01

コンクリート平張

号計算書　　数　量　計　算　書　　NO.

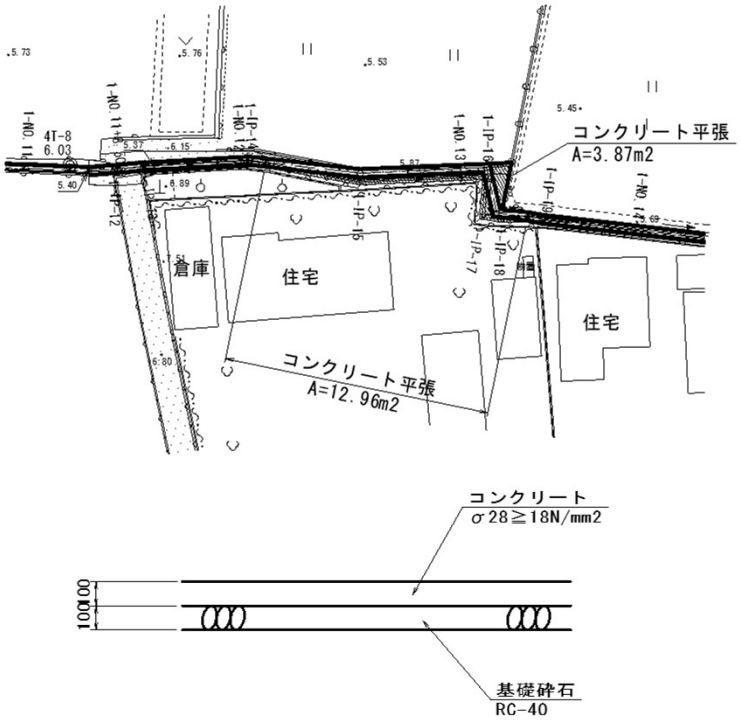

1.0式当り

名称・規格	計　算　式		単位	数量
コンクリート σ28≧18N/mm2　t=100mm	12.96+3.87	= 16.83	m2	16.8
基礎砕石 RC-40　t=100mm	12.96+3.87	= 16.83	m2	16.8

擁壁等復旧

号計算書	数　量　計　算　書	NO.

1-NO.5+18.58付近
1-NO.8+1.62付近

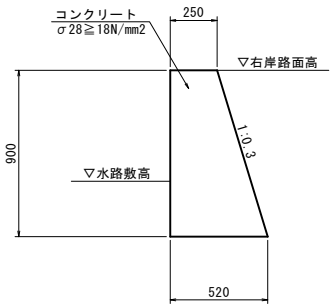

1-NO.8+5.62付近
1-NO.11+5.80付近

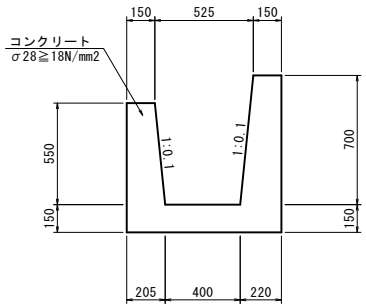

1.0式当り

名称・規格	計　算　式			単位	数量
コンクリート σ28≧18N/mm2	各箇所とも延長0.3m(床掘余裕幅)として計上する				
	1-NO.5+18.58付近, 1-NO.8+1.62付近 1/2×(0.250+0.520)×0.900×0.30×2	=	0.21	m3	
	1-NO.8+5.62付近, 1-NO.11+5.80付近 (1/2×(0.150+0.205)×0.550+1/2×(0.150+0.220)×0.700+0.825×0.150)×0.30×2	=	0.21	m3	
	計	=	0.42	m3	0.4
型枠 小型構造物	1-NO.5+18.58付近, 1-NO.8+1.62付近 (0.900+0.900×1.044)×0.30×2	=	1.10	m2	
	1-NO.8+5.62付近, 1-NO.11+5.80付近 (0.700+0.700×1.005+0.850+0.850×1.005)×0.30×2	=	1.87	m2	
	計	=	2.97	m2	3.0

アスファルト舗装(復旧)

号計算書	数　量　計　算　書	NO.

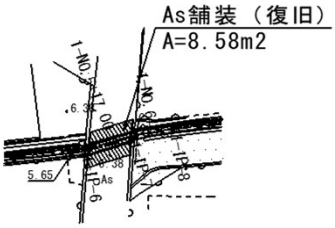

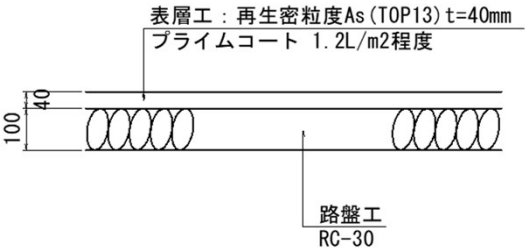

1.0式当り

名称・規格	計　算　式	単位	数量
表層工 再生密粒度As(TOP13)t=40mm	8.58 = 8.58	m2	8.6
路盤工 RC-30 t=100mm	8.58 = 8.58	m2	8.6

コンクリート平張(復旧)

号計算書　　数　量　計　算　書　　NO.

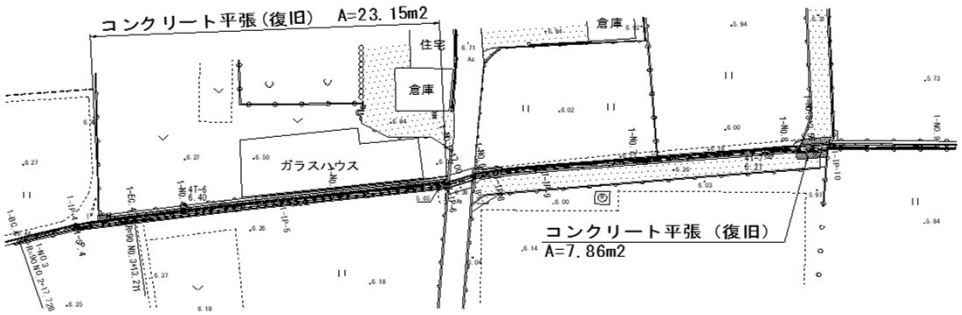

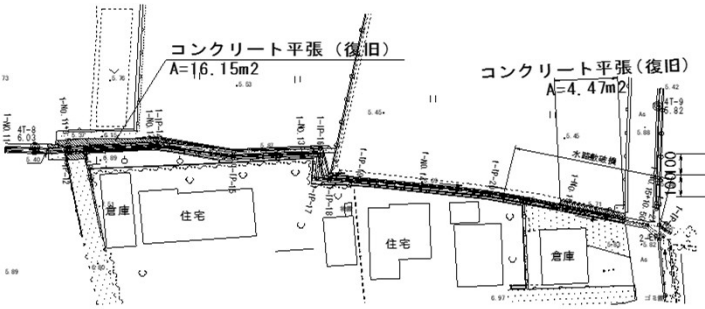

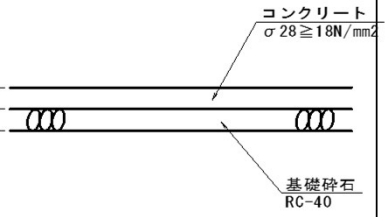

1.0式当り

名称・規格	計　算　式		単位	数量
コンクリート σ28≧18N/mm2　t=100mm	23.15+7.86+16.15+4.47	= 51.63	m2	51.6
基礎砕石 RC-40　t=100mm	23.15+7.86+16.15+4.47	= 51.63	m2	51.6

取水口・排水口

工区	左右側	測点	取水 排水				備考
（1工区）							
1	左	1-NO. 0 + 7.06	排水				
	左	1-NO. 0 +18.56	排水				
	右	1-NO. 1 + 2.12	排水				
	左	1-NO. 1 + 2.53	排水				
	右	1-NO. 1 + 2.78	取水				
	右	1-NO. 2 + 8.38	排水				
	右	1-NO. 2 + 9.46	取水				
	右	1-NO. 2 +10.44	排水				
	左	1-NO. 3 + 8.44	取水				
	左	1-NO. 3 + 9.05	取水				
	左	1-NO. 3 +10.00	排水				
	右	1-NO. 3 +13.28	排水				
	右	1-NO. 3 +14.53	取水				
	右	1-NO. 3 +15.04	排水				
	左	1-NO. 4 + 9.82	排水				
	右	1-NO. 5 +13.75	排水				
	左	1-NO. 5 +13.75	排水				
	左	1-NO. 5 +18.90	取水				
	左	1-NO. 7 + 2.46	排水				
	左	1-NO. 7 + 4.49	取水				
3	左	1-NO.11 +17.98	排水				
	左	1-NO.11 +19.12	排水				
	左	1-NO.12 + 0.69	排水				
	左	1-NO.13 + 8.39	取水				
合計			取水 排水	8 16	箇所 箇所		

既設管復旧

工区	左右側	測点	管種	管径	既設管復旧		備考
					管延長	継手	
				(φmm)	(m)	(個)	
(1工区)							
1	左	1-BP	VP	150	0.65	1.00	
	左	1-NO. 2 +15.03	VP	100	0.65	1.00	
3	右	1-NO.13 +11.18	VU	40	0.10	-	増打コンクリート t=100mm (管材料のみ計上)
	右	1-NO.13 +12.89	VU	40	0.10	-	
	右	1-NO.13 +16.78	VU	40	0.10	-	
	右	1-NO.13 +18.41	VU	40	0.10	-	
	右	1-NO.14	VU	40	0.10	-	
	右	1-NO.14 + 1.92	VU	40	0.10	-	
	右	1-NO.14 + 5.47	VU	40	0.10	-	
	右	1-NO.14 + 9.04	VU	40	0.10	-	
	左	1-NO.15 + 2.24	VU	125	0.65	1.00	
管種別計			VP	150	0.65	1.00	
			VP	100	0.65	1.00	
			VU	125	0.65	1.00	
			VU	40	0.80	-	
合計	11	箇所					

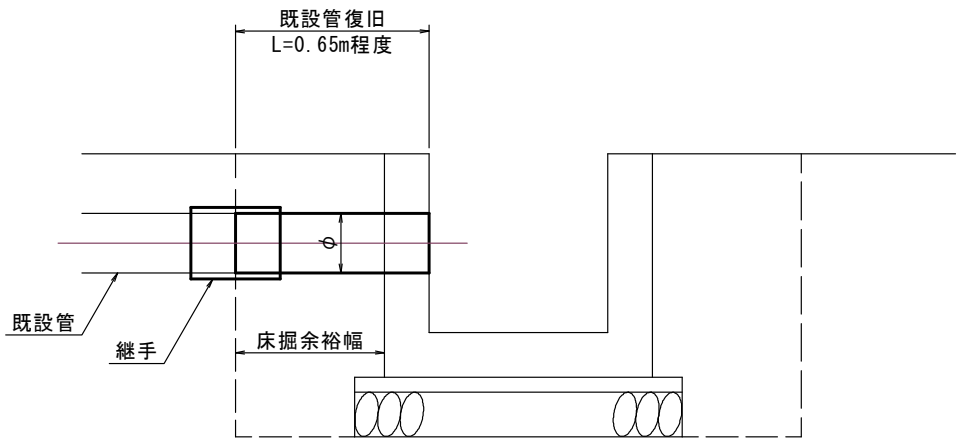

※標準的な構造及び部材長さを示す。
※既設管は原形復旧を基本とする。

仮設工　集計表

号集計表	数　量　集　計　表		NO.
名 称・規 格	計　　算　　式	単 位	数 量
仮設道路工		式	1.0
土木安定シート	数量計算書より = 1480.40	m2	1480.4
敷鉄板 t=22mm	〃 = 888.60	m2	888.6
1524×3048	〃 = 191.30	枚	192.0
運搬費（共通仮設費）		式	1.0
資材運搬費	数量計算書より = 153.98	t	153.98

仮設道路工

号計算書	数　量　計　算　書	NO.

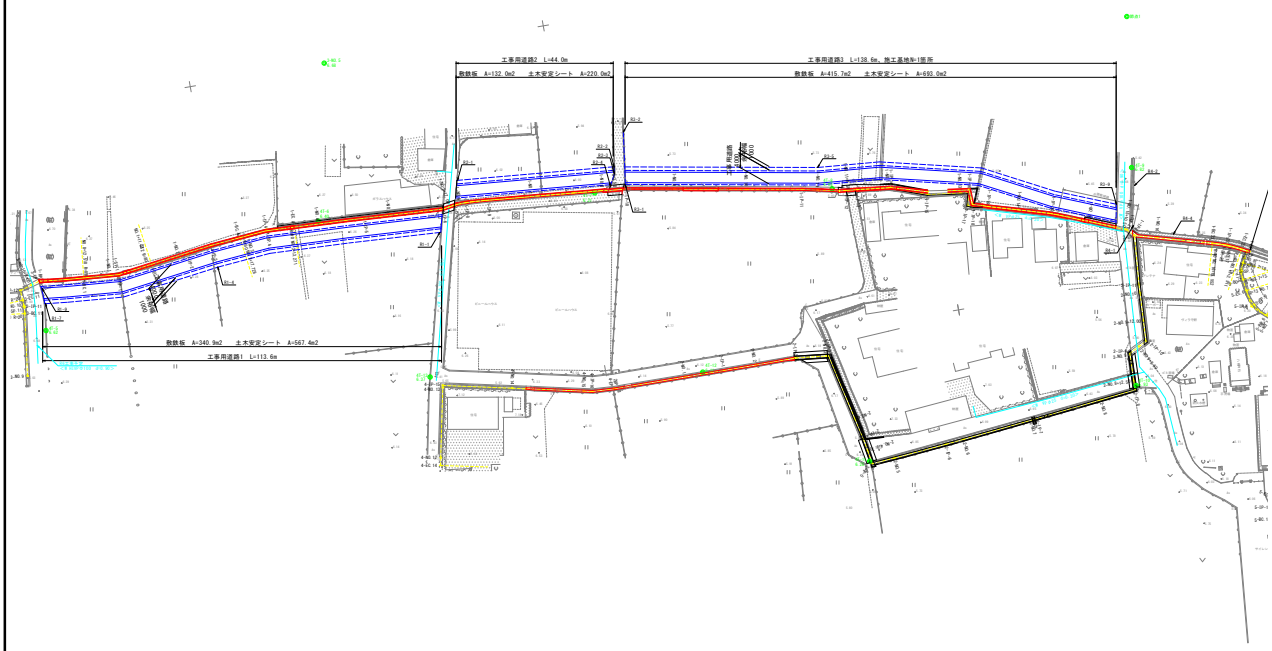

1.0式当り

名 称・規 格	計　　算　　式	単 位	数　量
1工区	工事用道路1～4		
土木安定シート	567.4+220.0+693.0　　=　1480.40	m2	1480.4
敷鉄板 t=22mm	340.9+132.0+415.7　　=　888.60	m2	888.6
1524×3048	888.6/(1.524×3.048)　　=　191.30	枚	192
資材運搬費 （共通仮設費）	敷鉄板　22×1524×3048　　802kg/枚		
	0.802×192　　=　153.984	t	153.98